XM1 - XM1 S4 SUPPRESSOR - XM1 SPORT
XM1 BULLPUP - XM1 RANGER - XM1 SCOUT - XM1 PRO
OWNER'S MANUAL

DESIGNED IN ITALY

Congratulations and thanks on your purchase
of your new Stoeger AIRGUNS XM1 multi-shot air rifle.
Designed in Italy by Stoeger AIRGUNS
New generation of PCP for more fun and top scores.

Stoeger AIRGUNS

BERETTA HOLDING

CAREFULLY READ THE INSTRUCTIONS AND PRECAUTIONS FOR USE CONTAINED IN THIS MANUAL BEFORE USING COMPRESSED AIR RIFLE.

Congratulations and thank you for purchasing the new Stoeger AIRGUNS pellet air rifle.

WARNING

THIS AIR RIFLE IS NOT A TOY AND MUST ONLY BE USED BY PERSONS OF LEGAL AGE.

PLEASE READ THE ENTIRE USER MANUAL CAREFULLY.

ALWAYS TREAT YOUR AIR RIFLE AS THOUGH IT WERE A REAL GUN.

WARNING

CAREFULLY FOLLOW THE SAFETY INSTRUCTIONS CONTAINED IN THIS MANUAL AND RETAIN THIS MANUAL CAREFULLY FOR FUTURE REFERENCE. DO NOT SELL YOUR AIR RIFLE WITHOUT ITS USER MANUAL.

THE OWNER AND THE USER ARE REQUIRED TO BE IN FULL COMPLIANCE WITH LOCAL LAWS REGARDING THE HOLDING AND USE OF AIR RIFLES.

This product must be used and handled only in full compliance with all applicable laws, regulations, and safety requirements in the country of use. Any use other than that intended by the manufacturer, or any use not compliant with applicable law, is the sole responsibility of the user.

We reserve the right to modify at any time and without notice the data, technical features, dimensions, weights and illustrations contained in this Manual.

RULES RELATING TO THE SAFETY OF THE AIR RIFLE

1. NEVER POINT THE AIR RIFLE AT SOMETHING THAT MAY BE DANGEROUS TO SHOOT.

Never point a gun at any part of your body or at another person. This is especially important when loading or unloading the air rifle. When shooting at a target what is behind it should be first ascertained. In the event that the target is missed or pierced, it is your responsibility to ensure that the projectile cannot cause injury or accidental damage to persons or property.

2. AN AIR RIFLE CAN CAUSE PERMANENT DAMAGE OR DEATH. ALWAYS TREAT A RIFLE AS A REAL GUN AND AS THOUGH LOADED.

Never assume that an air rifle is unloaded. **The only way to ensure that a rifle does not have any pellets in the barrel is to visually inspect the barrel interior to see that there is no pellet present.**

3. KEEP THE AIR RIFLE OUT OF THE REACH OF CHILDREN.

It is the responsibility of the rifle owner to ensure that children and young people under the age of majority, or other unauthorized persons, do not have access to it unless supervised. **To reduce the risk of accidents involving children, lock the rifle away and store the pellets in a separate place, that is also locked.** It should be borne in mind that the systems used to prevent accidents such as wire locks, trigger locks, etc., cannot alone prevent the use or abuse of the air rifle by a person intent on doing so. Steel cabinets are the best option for reducing the possibility of intentional misuse of the rifle by children or unauthorized persons.

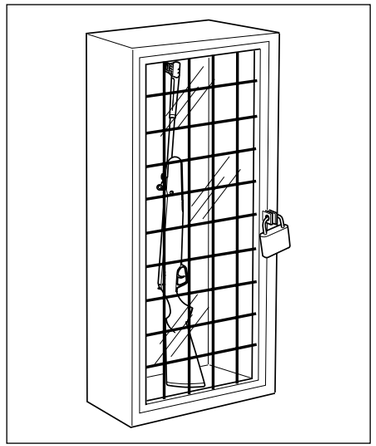

4. NEVER SHOOT AT BODIES OF WATER OR HARD SURFACES.

Shooting at a body of water, a rock or other hard surface increases the possibility of ricochet or pellet fragmentation, which could hit a secondary target unintentionally.

5. ENSURE YOU KNOW THE SAFETY DEVICES ON THE AIR RIFLE YOU ARE USING, BUT REMEMBER: THESE DEVICES DO NOT REPLACE SAFETY AND HANDLING RULES.

Maintain the rifle “on safety” until ready to fire. However, in order to prevent accidents, never rely on safety devices alone. It is essential to know and use the specific safety devices on the air rifle that you are handling, but the best way to prevent accidents is by following the safe handling procedures, described in these regulations and in the instruction booklet. In order to gain greater confidence with the rules for the proper use of air rifles, taking a rifle Safety Course, held by experts in use and safety procedures, is advisable.

6. PERFORM APPROPRIATE MAINTENANCE ON THE AIR RIFLE.

Store and transport the air rifle in such a way that dirt or dust does not accumulate in the operating mechanisms. Clean and oil the air rifle, following the instructions given in this manual, after each use, to prevent corrosion, barrel damage or dirt accumulation.
Always check the barrel before loading your gun to make sure it is clean and free of obstructions. **Shooting with an obstruction in the barrel can cause an increase in pressure and cause injury to you yourself and those in proximity to you.** If the shot produces an abnormal noise, cease shooting immediately, place the air rifle on safety and unload it. Check thereafter that the barrel is free from obstructions.

7. USE APPROPRIATE PELLETS.

Make sure that each pellet used is of the correct calibre for the air rifle you are using. The caliber of the air rifle is clearly marked on the barrels or on the frame. Use of poor quality pellets can affect shot accuracy or obstruct the barrel, due to an accumulation of pellets within the barrel.

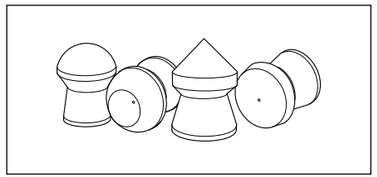

1 PARTS OF THE AIRGUN - XM1 AND XM1 SPORT

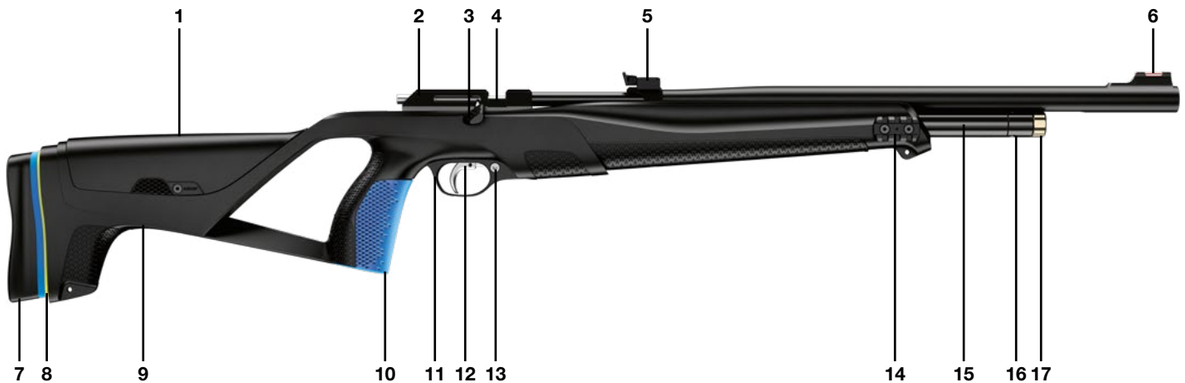

1 Cheekpiece
2 Receiver
3 Bolt lever
4 Bolt
5 Rear sight
6 Front sight
7 Recoil pad
8 Adapters
9 Stock
10 Pistol grip
11 Trigger assembly
12 Trigger
13 Safety
14 Picatinny rail
15 Air tank
16 Charging valve
17 Pressure gauge - manometer

COMPENSATOR ASSEMBLY XM1 SPORT

LOP ADJUSTMENT XM1 AND XM1 SPORT

PICATINNY RAILS ASSEMBLY XM1 AND XM1 SPORT

Left Picatinny Rail

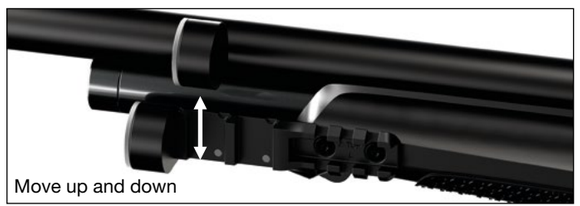

Right Picatinny Rail

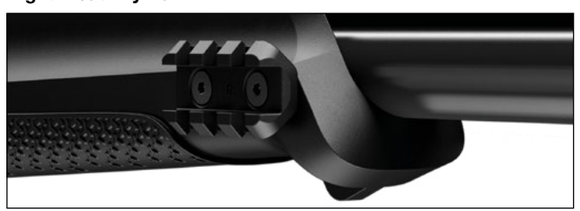

XM1 AND XM1 SPORT CHEEKPIECE REPLACEMENT

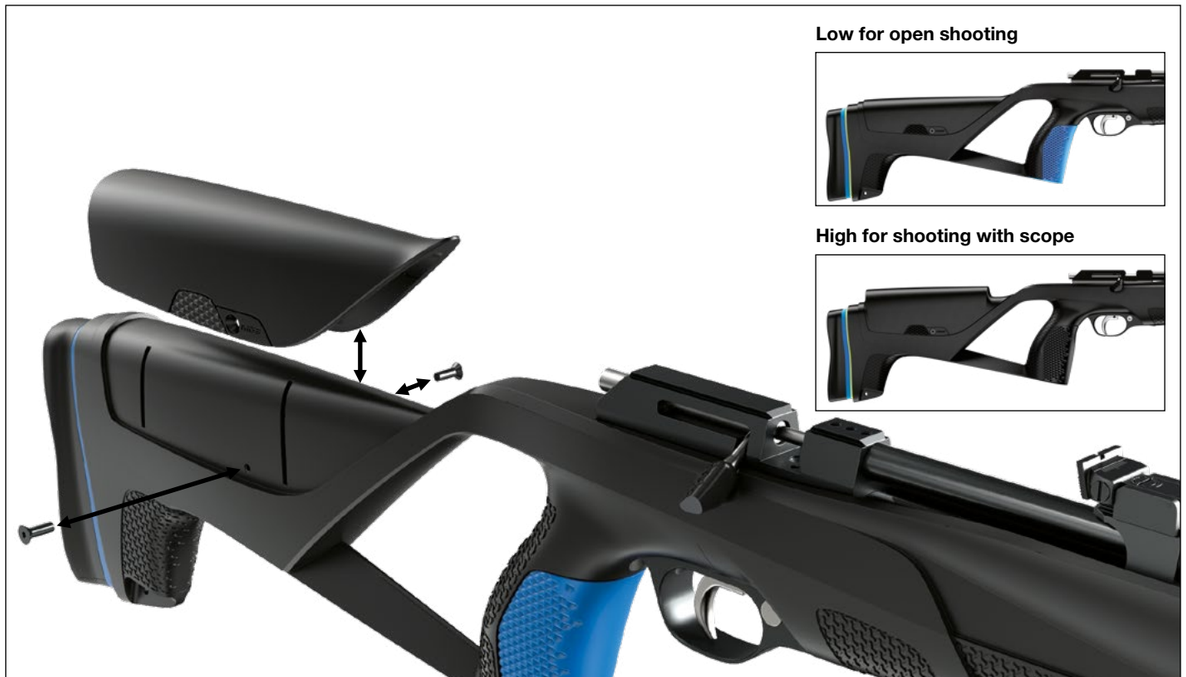

PISTOL GRIP REPLACEMENT XM1 AND XM1 SPORT

Pistol grip basic

Pistol grip XL

PARTS OF THE AIRGUN - XM1 BULLPUP

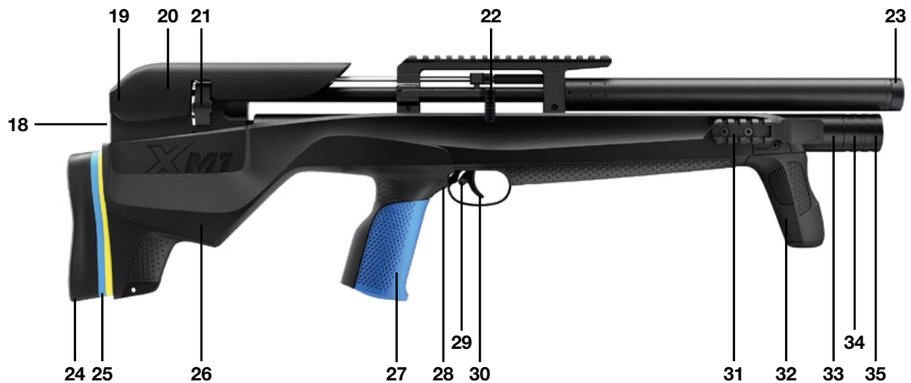

18 Hammer Spring adjustment screw
19 Receiver
20 Cheekpiece
21 Magazine
22 Bolt lever
23 Muzzle Thread
24 Recoil pad
25 Adapters
26 Stock
27 Pistol grip
28 Trigger assembly
29 Safety
30 Trigger
31 Picatinny rail
32 Front handle
33 Air tank
34 Charging valve
35 Pressure gauge - manometer

FRONT HANDLE ASSEMBLY XM1 BULLPUP

LOP ADJUSTMENT XM1 BULLPUP

PICATINNY RAILS ASSEMBLY XM1 BULLPUP

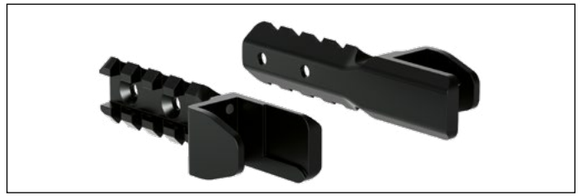

CHEEKPIECE REPLACEMENT XM1 BULLPUP

PISTOL GRIP REPLACEMENT XM1 BULLPUP

Pistol grip basic

Pistol grip XL

PARTS OF THE AIRGUN - XM1 RANGER AND XM1 SCOUT

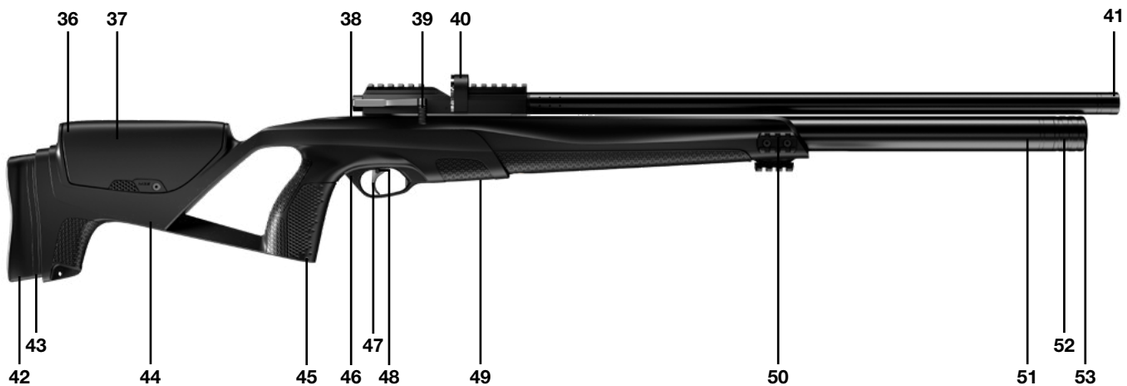

36 Receiver
37 Cheekpiece
38 Hammer Spring adjustment screw
39 Bolt lever
40 Magazine
41 Muzzle Thread
42 Recoil pad
43 Adapters
44 Stock
45 Pistol grip
46 Trigger assembly
47 Trigger
48 Safety
49 Pressure Regulator Gauge
50 Picatinny rail
51 Air tank
52 Charging valve
53 Pressure gauge - manometer

LOP ADJUSTMENT XM1 RANGER AND XM1 SCOUT

PICATINNY RAILS ASSEMBLY XM1 RANGER AND XM1 SCOUT

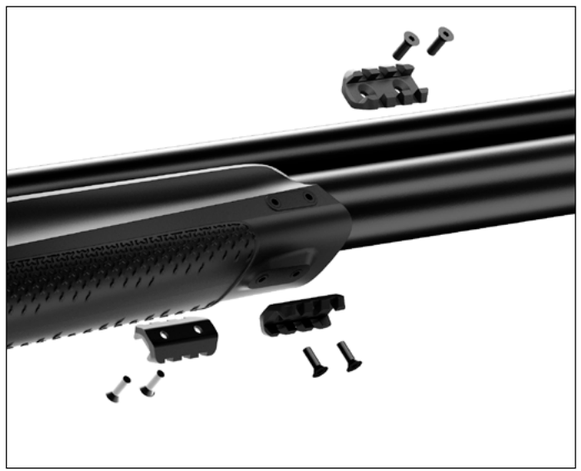

CHEEKPIECE REPLACEMENT XM1 RANGER AND XM1 SCOUT

Min 0

Max +30mm

PISTOL GRIP REPLACEMENT XM1 RANGER AND XM1 SCOUT

Pistol grip basic

Pistol grip XL

2 SAFETY INSERTION

Your airgun is a manual safety gun **(13)**. Press the button located in the trigger assembly **(11)**:

• SAFETY = Press the button to the right

XM1 and XM1 Sport

XM1 Bullpup

XM1 Ranger and XM1 Scout

• FIRE = Press the button to the left to enable firing (RED)

XM1 and XM1 Sport

XM1 Bullpup

XM1 Ranger and XM1 Scout

3 ADJUSTABLE TRIGGER

(XM1 Bullpup, XM1 Ranger, and XM1 Scout do not have adjustable trigger position)

Your airgun has a trigger adjustment system. Loosen the screw **(54)** and adjust the length by sliding the trigger. Tighten the screw.

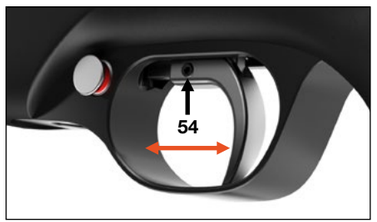

XM1 trigger

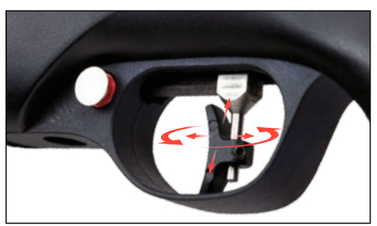
XM1 Sport trigger

4 LOAD THE AIR INTO THE TANK USING A MANUAL PUMP

- Read pump instructions carefully to become acquainted with the steps, in order to carry them out correctly
- Make sure your air rifle is unloaded and has no shots in the barrel
- Always engage the safety mechanism when doing this
- Always put the rifle's muzzle into safety position
- Insert the valve into the filling recess next to the gauge
- Pump until the recommended pressure is reached (green zone):

- 200 bar for XM1/XM1 SPORT
- 250 bar for XM1 Bullpup, XM1 Ranger and XM1 Scout

- Once the recommended pressure has been reached, before removing the nozzle, reset the pressure in the circuit using the appropriate drain valve located on the pump.

NOTE: Never exceed the recommended maximum load pressures.
For pressures exceeding 200 Bar, the use of the dedicated Stoeger AIRGUNS compressor is recommended.

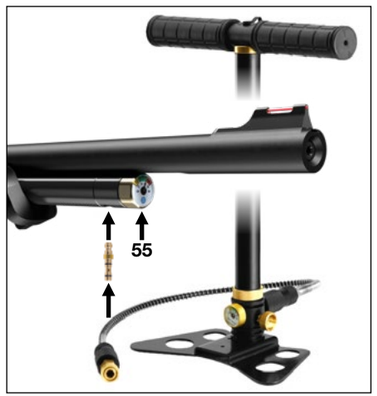

5 LOAD THE AIR INTO THE TANK USING A SCUBA TANK

- Make sure your air rifle is unloaded and has no shots in the barrel
- Always engage the safety mechanism when doing this

- Always put the rifle's muzzle into safety position
- Insert the valve into the filling recess next to the gauge
- Slowly and gradually open the valve and begin filling the tank
- Fill the tank **(55)** up to and not beyond the recommended pressure (green area)
- DO NOT LOAD the tank using a diving cylinder greater than 20MPa - 200 bar for XM1/XM1 SPORT and 250 bar for XM1 Bullpup
- Close the diving cylinder valve as soon as the tank is filled to the right pressure
- Before removing the nozzle, zero the pressure in the circuit using the appropriate drainage screw **(56)**

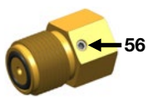

6 LOADING AIR INTO THE TANK USING THE COMPRESSOR

Follow the same procedures as the above paragraph (Diving cylinder 5)

7 UNLOADING THE AIRGUN

Your PCP XM1 air rifle, like all quality PCP rifles, requires you always to leave air in the tank to best preserve the internal O-rings.

In the event that you need to drain the air tank, please follow the instructions below:

- Aim the gun in a safe direction
- Remove the air from the tank by repeating the firing sequence without ammunition with the shotgun pointed towards a position of total safety until the pressure gauge **(55)** indicates that the air tank is completely empty
- Put the airgun in safety

To unload XM1 Bullpup

- If you want to unload the air tank, slightly unscrew the screw pictured positioned on the tank near the receiver.
- Once the air has completely drained, resect the screw to seal the tank.

NOTE: to access the screw it may be necessary to remove the stock from the mechanics.

NOTE: before recharging, rearm the bolt and leave it armed, to reset the exhaust air valve.

For your safety, perform the operation without magazine and verify that there are no pellets in the barrel.

To unload XM1 Ranger and XM1 Scout

To fully release the air reservoir, remove the indicated stock clamping screw. Inside the thread, you will find the discharge screw that should be carefully unscrewed until the air starts to flow, then stop. Once the air in the cylinder is depleted, tighten the discharge screw and reposition the stock clamping screw.

NOTE: before recharging, rearm the bolt and leave it armed, to reset the exhaust air valve.

For your safety, perform the operation without magazine and verify that there are no pellets in the barrel.

8 AMMUNITION LOADING

A. Single shot (only XM1, XM1 Ranger, and XM1 Scout - NO XM1 Bullpup)

- Open the bolt by pulling it back until it clicks
- With the bolt open, insert the single shot loading base supplied with the rifle. Insert the pellet correctly into the insertion channel clearly visible in the single shot loading base supplied. Close the bolt.

Do not load more than one shot if in single shot mode.

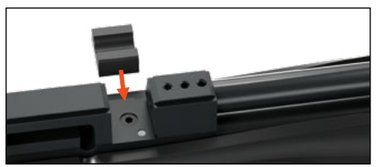

B. Magazine loading

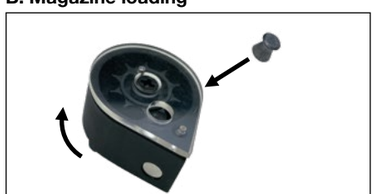

- Load the first shot as shown in the image
- Turn the transparent cover clockwise to load another shot, from the head end. When the last shot has also been loaded, rotate the clear cover until it is aligned.
- Open the shutter and insert the magazine into the guide.
- Close the bolt and the gun is ready for use.

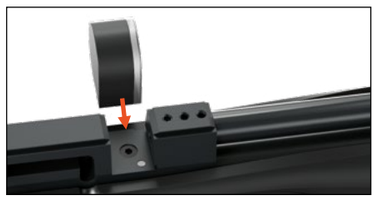

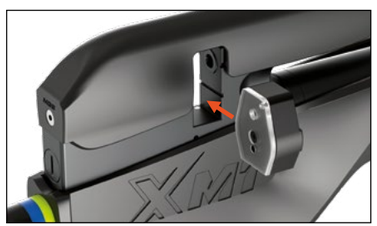

9 SHOOTING

- Put on protective goggles
- Point the gun at the target and make sure it is in a safe position
- Load the gun
- Remove the safety (not on safety with red ring clearly visible)

Firing as soon as the target is set and the gun loaded is recommended so as to be certain of not leaving the shot in the barrel and therefore not loading it twice.

Always checking that the gun is unloaded after use is recommended

10 SIGHT

(XM1 Sport, XM1 Bullpup, XM1 Ranger, and XM1 Scout do not have sights)

- Your XM1 air rifle is equipped with height **(57)** and horizontally **(58)** adjustable rear sight (only XM1, XM1 SPORT and XM1 Bullpup do not have sights).
- To adjust the sight vertically, slightly screw or unscrew the sight **(screw 57)**, the sight will be mechanically raised or lowered as per your adjustment.
- To adjust the sight horizontally, screw or unscrew the sight **(screw 58)** and the sight will adjust to the left or right as per your adjustment.

The scale on the front sight is for reference only and does not represent a standard over a shooting distance from the target.

NOTE: In the event that you want to

install the scope, please disassemble the rear sight by completely unscrewing the screw (57) and sliding the sight block backwards.

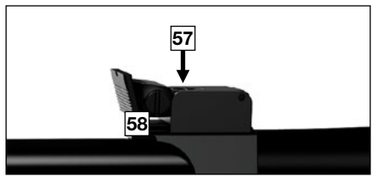

11 XM1 RANGER AND SCOUT PRESSURE REGULATOR AIR GAUGE

XM1 Ranger and XM1 Scout rifles feature a dedicated gauge for measuring the pressure of the pressure regulator.
The regulator is set to 130bar/140bar. When the gauge drops below 130bar, the gun needs to be recharged as performance begins to decline below 130bar.

12 XM1 RANGER AND SCOUT TRIGGER ADJUSTMENT

XM1 Ranger and XM1 Scout rifles have an adjustable trigger in terms of release weight. Specifically, the trigger is a professional three-lever mechanism divided into two stages. Screw **(A)** adjusts the release weight of the second stage, while screw **(B)** adjusts the travel of the first stage. The correct procedure is to adjust screw **(A)** to lighten the trigger (or vice versa to increase the weight). To reduce the travel of the first stage, adjust screw **(B)** by screwing it in (or vice versa to lengthen the travel). Always adjust screw **(B)** first, then screw **(A)**, and never go below 400 grams of trigger weight.
NOTE: Avoid excessive tightening of screw (A) to prevent the trigger from not engaging or becoming too sensitive and dangerous. It is recommended to always have the trigger adjusted by a qualified and professional technician.

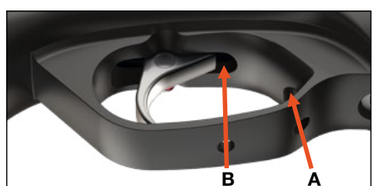

13 XM1 BULLPUP, XM1 RANGER, AND XM1 SCOUT HAMMER SPRING ADJUSTMENT

To finely adjust the power delivered by the rifles based on the pellets used, XM1 Bullpup, XM1 Ranger, and XM1 Scout are equipped with an adjustable HAMMER SPRING. By screwing the HAMMER SPRING, you affect the spring preload, increasing valve opening times, ensuring a greater airflow.
NOTE: Depending on the power of the rifle, which may vary depending on the destination country, there will be a more or less pronounced adjustment of power.

14 MAINTENANCE

The airgun does not require complicated maintenance.
Mechanical parts:
Cleaning the barrel after use is advised. Clean it properly after about 500 shots using appropriate tools. After about 1000 shots clean the bolt and all screws thoroughly with a touch of airgun lubricant. Water splashes on burnished parts such as the barrel must always be well dried off, and these parts should be well oiled in order to protect against rust. All visible mechanical parts such as trigger, safety and bolt, must be lubricated with a touch of airgun.
None of the **synthetic parts** require any particular maintenance other than their cleaning.

15 GUN STORAGE

- Store the rifle with some pressure in the tank to keep the valve and seals under tension
- Never leave your gun loaded
- Always unload the gun before storing it in its specific cabinet in the safety position, and always respect the safety rules
- Do not leave the gun in damp conditions.

WARNING

- **Never disassemble your gun. Pick up and ship the gun in specialized centres such as gun shops or contact the official Stoeger AIRGUNS distributor.**
- **Any modifications made to the gun may be dangerous and cause the gun issues.**
- **All modification may make the gun dangerous to use and cause serious injury or death.**

16 SERVICE AND REPAIR

Contact your local dealer for initial assistance or the official Stoeger AIRGUNS distributor in your country.
stoegerairguns.com

UNDER WARRANTY

All Stoeger AIRGUNS airguns are covered by a 2-year warranty valid from the day of purchase.

Accidental damage, damage resulting from the observance of non-manual recommendations and unauthorized disassembly exclude the air rifle from warranty.

Not covered under warranty:
- Misuse or accident
- Lack of technical assistance service and maintenance
- Failure to follow the instructions in the owner's manual
- Normal wear and tear
- Rust or corrosion
- Obstruction in barrel

This warranty does not cover claims made by any subsequent owner of any Stoeger AIRGUNS product.

XM1 PRO — PCP AIR RIFLE
OWNER'S MANUAL

Designed by Stoeger Airguns — Italian Technology and Style
Manufactured for Stoeger Airguns. All rights reserved.
stoegerairguns.com
Made in China

Read all instructions and warnings before use. The user must comply with all local laws regarding the use and ownership of airguns. Product recommended for adult use.
Service: infostoegerairguns@benelli.it — FAQ and authorized service centers at stoegerairguns.com

SAFETY WARNINGS

- Use compressed air only. Do not use O2 or any other gas mixture.
- Do not exceed the maximum fill pressure of 3625 psi (250 bar).
- Do not modify components, power level or factory settings beyond what is specified as user-adjustable. Modifications void the warranty.
- Comply with local laws on transportation, use areas and power levels.
- Avoid public use that may cause the rifle to be mistaken for a firearm.
- Wear eye and hearing protection (PPE). Avoid ricochet-prone surfaces.
- Store the rifle in a dry place, separate from ammunition.
- Do not brandish or display the air rifle in public. Do not alter colors or markings to make it look like a firearm.
- Always keep the muzzle pointed in a safe direction.
- Wear safety glasses and hearing protection.
- The rifle may discharge if dropped or struck, with or without the safety engaged.
- Respect the safe shooting range and always know what is behind the target. Avoid surfaces that can cause ricochets (water, metal, stone, concrete).
- Keep your finger off the trigger until your sights are on target and you have decided to shoot.
- Never look into the muzzle.
- Do not disassemble or modify the rifle. Any work beyond normal maintenance must be carried out by an authorized service center.
- Keep the rifle and ammunition separate and out of the reach of minors.
- Never use the rifle under the influence of alcohol or drugs.

BASIC RULES BEFORE USE

1. Always treat the rifle as if it were loaded.
2. Never point it at people or animals.
3. Carry the rifle while controlling the direction of the muzzle.
4. Check that the barrel is clear, the area is safe and the backstop is suitable.
5. Never leave a loaded rifle unattended.

NOT A TOY. For adult use only. Do not use the rifle until you have read the full manual and learned all safety rules. Improper or negligent use may cause serious injury or death.

MAIN FEATURES

- Bolt-action system.
- Air reservoir integrated around the barrel.
- Externally adjustable regulator.
- Adjustable hammer spring.
- Adjustable two-stage trigger.
- 30 MOA Picatinny rail with anti-cant bubble-level cradle.
- Folding stock with magnets, adjustable LOP and cheekpiece, height-adjustable butt plate.
- Ambidextrous AR-15 pistol grip.
- Three M-LOK plates (right, left, bottom).
- Four QD sling attachment points.
- Ambidextrous thumb rest.

TECHNICAL DATA

Calibers	.177 (4,5 mm), .22 (5,5 mm), .25 (6,35 mm)
Barrel length	700 mm (≈ 27,6 in)
Velocity	.177 1000 fps; .22 1000 fps; .25 900 fps
Maximum fill pressure	3625 psi (250 bar)
Air capacity	270 cc
Magazine	12-shot (.177), 10-shot (.22), 9-shot (.25)
Maximum overall length	1176 mm
LOP	347–373 mm (adjustment range 26 mm)
Butt plate travel	37 mm
Air reservoir	integrated with barrel, 1/2-20 UNF threaded muzzle with thread protector

1 AIR RIFLE PARTS - XM1 PRO

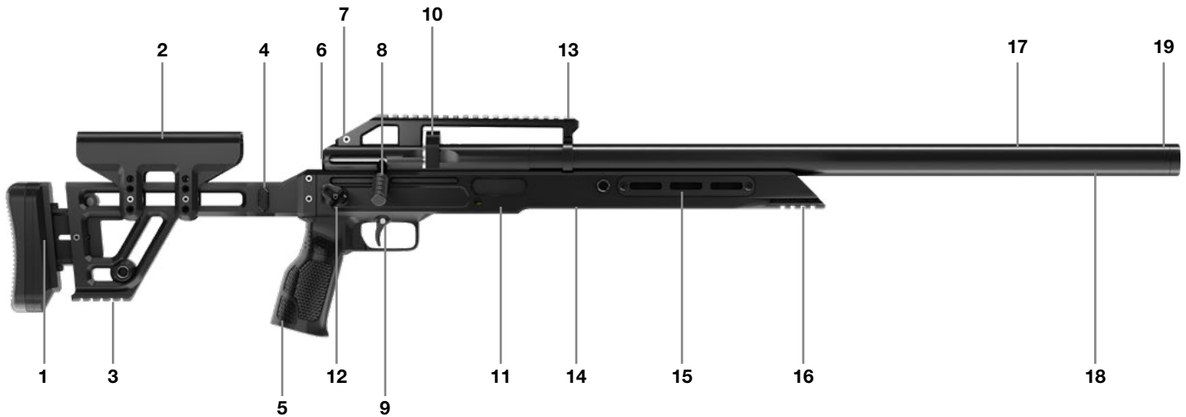

1 Adjustable butt pad and LOP
2 Adjustable cheekpiece
3 Picatinny rail
4 Folding stock
5 Pistol grip
6 Hammer spring adjustment screw
7 Bubble level
8 Robust charging / cocking lever
9 Adjustable trigger
10 12-shot magazine (.177), 10-shot magazine (.22), 9-shot magazine (.25)
11 Lower aluminum chassis
12 Ambidextrous thumb rest
13 30 MOA Picatinny rail
14 Air regulator
15 Tactical M-LOK compatible forend
16 Picatinny rail
17 322 cc air reservoir
18 Barrel integrated in the reservoir
19 Threaded muzzle

2 MANUAL SAFETY

- **SAFE**: safety lever extended to the right. The rifle will not fire.

- **FIRE**: safety lever extended to the left. The rifle is ready to fire.

- Keep the safety on **SAFE** until you are ready to shoot. The safety works only when the bolt is cocked.

3 FILLING THE RESERVOIR

- Connect the fill probe to the filling equipment fitted with a pressure gauge.
- Clean both the probe and the fill port. Insert the probe into the fill port.

- Fill slowly up to 3625 psi (250 bar). Fast filling generates heat and inaccurate pressure readings.
- Completely bleed the fill hose to prevent uncontrolled hose whip, then disconnect.
- Check for leaks using soapy water.

4 FILLING WITH A HAND PUMP

Wear PPE. Ensure the rifle is unloaded and not cocked. Follow the hand-pump manufacturer's instructions.

5 FILLING WITH A HIGH-PRESSURE TANK

- Open the valve slowly. Monitor both the rifle and tank pressure gauges.
- Close the valve at the desired pressure. Do not exceed 3625 psi (250 bar).
- Bleed the residual air in the fill hose and disconnect.

6 DEPRESSURIZING

Method A
Cock and dry-fire the rifle in a safe direction until the pressure gauge reads ZERO and no air can be heard when firing.

Method B
Turn the pressure-adjustment screw slightly clockwise, fire 1–2 shots and check the gauge.

- If the regulator gauge shows more than 5 MPa (≈ 50 bar), repeat the cycle.
- If it shows 5 MPa or less, slowly open the degassing screw until air can be heard venting, then turn the pressure-adjustment screw counter-clockwise until the pressure drops to ZERO.

Note: before removing the fill probe, make sure the system has been bled. Always remove the magazine and check that the barrel is clear.

7 LOADING AND FEEDING

Rotary magazine: 12 (.177), 10 (.22), 9 (.25) shots.

1. Rotate the drum counter-clockwise to the end and lock it.
2. Insert pellets in the direction indicated.
3. Turn the magazine cover clockwise until the magazine is full.

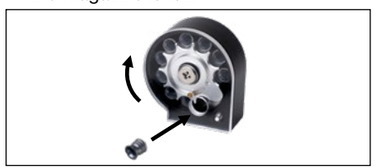

4. Pull the bolt back to cock the rifle.
5. Insert the magazine into the breech housing and push the bolt fully forward.

6. After all pellets have been fired, pull the bolt back, remove the magazine and reload.

8 USER ADJUSTMENTS

Two-stage trigger

- Rifle unloaded and uncocked.
- First-stage travel: **screw A**
  - counter-clockwise = increases.
  - clockwise = decreases.
- Second-stage travel: **screw B**
  - counter-clockwise = increases
  - clockwise = decreases.

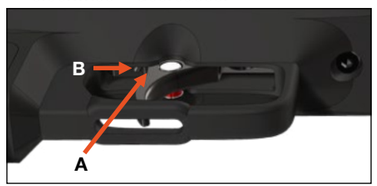

- **After adjustment, check that the safety functions correctly and the rifle does not fire when bumped.**

Hammer spring

- Remove the stock (unlock and slide it off, or remove buffer tube and stock).

- Access the hammer-spring screw:
  - clockwise = more power.
  - counter-clockwise = less power.
- Work in micro-steps of 1/8–1/4 turn and test after each adjustment.

Regulator

- To increase regulator output: turn the screw counter-clockwise.
- To reduce regulator output: degas the rifle below the new set point, then turn the screw clockwise. Do not tighten fully.
- Small rotations cause large changes. Proceed gradually and confirm function with a safe dry-fire.

9 MAINTENANCE

Cleaning and lubrication

- Every 3 months or 1000 shots, apply a small amount of 100% silicone oil between the fill-probe O-rings and on the tip of the bolt probe.
- Barrel: clean before first use and every 1000 shots or whenever accuracy decreases. Never lubricate the inside of the barrel.
- Always check that the rifle is unloaded and the barrel is clear. Remove any residual patches.
- Have the rifle inspected annually by a qualified gunsmith. If water, sand, etc. enter the mechanism, carry out a complete cleaning.

Typical replacements

- Fill-probe O-rings: if the probe leaks or is expelled while filling, replace both O-rings.
- Intake-valve O-ring: if air leaks from the intake valve, depressurize to ZERO and replace the seal.
- After any work, check that all threaded joints are properly tightened.

10 OPERATIONAL SAFETY MEASURES

- After any drop or impact, inspect the reservoir. In case of doubt, depressurize and contact customer service.
- Do not load the rifle until you are ready to shoot.
- Do not run or jump with a cocked or loaded rifle.
- Do not transport a loaded rifle in vehicles, buildings or public places.
- When receiving the rifle from someone else, check that the safety is engaged and that it is unloaded.
- Keep the rifle and pellets separate and locked away.
- Do not rely solely on the mechanical safety.
- Use a suitable backstop and avoid water, metal, stone or concrete to prevent ricochets.

11 TROUBLESHOOTING

1. Leak at fill probe during filling: reseat the probe; if it persists, replace the fill-probe O-rings.
2. Air coming from the barrel during filling: cock the rifle and then fill; if it persists, replace the valve O-ring.
3. Leak from fill port after filling: replace the intake-valve O-ring.
4. Leak at junction between valves and reservoir: replace the intake-valve O-ring.
5. Leak at pressure gauge during filling: tighten the gauge; if it persists, replace the gauge O-ring.
6. Bolt does not fully cock: tighten bolt screws.
7. Poor accuracy: clean the barrel, try different pellets, check optic and mounts, remove suppressor.
8. Leak at loading port during firing: replace the breech O-ring.
9. Bolt effort heavy or rough: clean the bolt probe tip and lightly lubricate.

12 STORAGE AND TRANSPORT

- Transport: rifle unloaded, in a closed gun case, in compliance with local laws.
- Storage: dry, ventilated place away from heat sources.
- PCP: store with slight residual pressure to protect O-rings.
- Store rifle and ammunition separately; use locking devices whenever possible.

13 WARRANTY, LIABILITY, DISPOSAL AND CONTACTS

Warranty
The warranty covers manufacturing defects under the conditions and terms specified on stoegerairguns.com. Unauthorized work or modifications void the warranty.

Liability
Improper or negligent use is the sole responsibility of the user. Stoeger Airguns is not liable for damage to persons or property resulting from intentional or accidental discharges, unauthorized adjustments, improper ammunition, corrosion or neglect. Safety is the user's responsibility.

Disposal
Follow local regulations. Do not release lubricants or components into the environment.

Contacts
Technical support and original spare parts: **stoegerairguns.com**

14 APPENDIX AND QUICK SPECIFICATIONS

- Calibers: .177 / .22 / .25
- Max pressure: 3625 psi (250 bar)
- Capacity: 322 cc
- Barrel: 700 mm (≈ 27.6 in)
- Magazine: 12 / 10 / 9 shots
- Regulator: externally adjustable
- Hammer spring: adjustable
- Rail: 30 MOA Picatinny

Quick pre-use checklist
1. Safe area and suitable backstop.
2. PPE worn.
3. Safety on, barrel clear.
4. Pressure within limits.
5. Load and aim. After use: unload, clean, record any issues.

LEGGERE ATTENTAMENTE LE ISTRUZIONI E LE PRECAUZIONI D'USO CONTENUTI IN QUESTO MANUALE PRIMA DI UTILIZZARE LA CARABINA AD ARIA COMPRESSA.

Ci congratuliamo con Voi e Vi ringraziamo per aver acquistato la nuova carabina ad aria compressa a pallini Stoeger AIRGUNS.

ATTENZIONE

QUESTA CARABINA AD ARIA COMPRESSA NON È UN GIOCATTOLO E DEVE ESSERE UTILIZZATA ESCLUSIVAMENTE DA PERSONE MAGGIORENNI.

SI PREGA DI LEGGERE ATTENTAMENTE L'INTERO MANUALE DELL'UTENTE.

TRATTARE SEMPRE LA CARABINA AD ARIA COMPRESSA COME SE FOSSE UN'ARMA VERA E PROPRIA

ATTENZIONE

SEGUIRE ATTENTAMENTE LE ISTRUZIONI RELATIVE ALLA SICUREZZA CONTENUTE IN QUESTO MANUALE E CONSERVARE CON CURA IL MANUALE PER L'UTILIZZO FUTURO. NON VENDERE LA CARABINA AD ARIA COMPRESSA SENZA IL RELATIVO MANUALE DELL'UTENTE.

IL PROPRIETARIO E L'UTENTE SONO TENUTI ALL'INTEGRALE RISPETTO DELLE LEGGI LOCALI RIGUARDANTI LA DETENZIONE E L'UTILIZZO DELLE CARABINE AD ARIA COMPRESSA

Questo prodotto deve essere utilizzato e maneggiato esclusivamente nel pieno rispetto di tutte le leggi, normative e prescrizioni di sicurezza applicabili nel paese di utilizzo. Qualsiasi uso diverso da quello previsto dal produttore, o qualsiasi uso non conforme alla normativa applicabile, è di esclusiva responsabilità dell'utilizzatore.

Ci riserviamo di modificare in qualsiasi momento e senza preavviso i dati, le caratteristiche tecniche, le dimensioni, i pesi e le illustrazioni contenute in questo Manuale.

NORME RELATIVE ALLA SICUREZZA DELLA CARABINA AD ARIA COMPRESSA

1. NON PUNTARE MAI LA CARABINA AD ARIA COMPRESSA CONTRO QUALCOSA A CUI PUÒ ESSERE PERICOLOSO SPARARE.

Non puntare mai un'arma contro qualsiasi parte del Vostro corpo o contro un'altra persona. Ciò è particolarmente importante quando si carica o si scarica la carabina ad aria compressa. Quando si spara contro un bersaglio occorre accertarsi di cosa vi sia dietro. Nel caso in cui il bersaglio venga mancato o trapassato, è Vostra responsabilità accertarvi che il proiettile non possa causare lesioni o danni involontari a persone o cose.

2. UNA CARABINA AD ARIA COMPRESSA PUÒ CAUSARE DANNI PERMANENTI O MORTE. TRATTARE SEMPRE UNA CARABINA COME UN'ARMA VERA E PROPRIA E COME SE FOSSE CARICA.

Non presupporre mai che una carabina ad aria compressa sia scarica. **L'unico modo per assicurarsi che in una carabina non vi siano dei pallini in canna, è quello di esaminare visivamente l'interno della canna per vedere che non sia presente un pallino.**

3. CUSTODIRE LA CARABINA AD ARIA COMPRESSA AL DI FUORI DELLA PORTATA DEI BAMBINI.

È responsabilità del proprietario della carabina fare in modo che bambini e giovani al disotto della maggiore età, o altre persone non autorizzate, non abbiano accesso ad essa se non supervisionate. **Per ridurre il rischio di incidenti che possono coinvolgere bambini, mettere la carabina sotto chiave e riporre i pallini in un luogo separato, anch'esso chiuso a chiave.**

Occorre tener presente che, i sistemi impiegati per prevenire gli incidenti quali ad esempio i lucchetti con filo metallico, il blocca grilletto ecc., non possono da soli impedire l'uso o l'abuso della carabina ad aria compressa da parte di una persona intenzionata a farlo. Gli armadietti d'acciaio sono la soluzione più indicata per ridurre la possibilità di abuso intenzionale della carabina da parte di bambini o di persone non autorizzate.

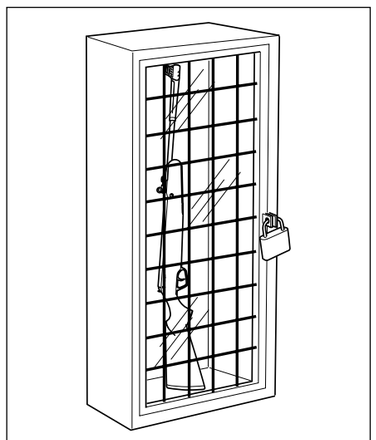

4. NON SPARARE MAI CONTRO SPECCHI D'ACQUA O CONTRO SUPERFICI DURE.

Sparare contro uno specchio d'acqua, contro una roccia o altra superficie dura, aumenta la possibilità di rimbalzi o frammentazione dei pallini, che potrebbero involontariamente colpire un bersaglio secondario.

5. ACCERTARSI DI CONOSCERE I DISPOSITIVI DI SICUREZZA DELLA CARABINA AD ARIA COMPRESSA CHE SI STA USANDO, MA RICORDATE: TALI DISPOSITIVI NON SOSTITUISCONO LE NORME DI SICUREZZA E DI MANEGGIO.

Mantenere la carabina "in sicura" fino al momento in cui si è pronti a sparare, tuttavia per prevenire gli incidenti non fare mai affidamento solo sui dispositivi di sicurezza. È indispensabile conoscere ed utilizzare i dispositivi di sicurezza specifici della carabina ad aria compressa che si sta maneggiando, ma gli incidenti possono essere prevenuti nel modo migliore, seguendo le procedure di maneggio in sicurezza, descritte in queste norme ed all'interno del libretto di istruzioni. Per prendere maggiore confidenza con le regole per l'uso appropriato delle carabine ad aria compressa, è consigliabile seguire un Corso di Sicurezza sulle carabine, tenuto da esperti nell'utilizzo e nelle procedure di sicurezza.

6. EFFETTUARE UNA MANUTENZIONE APPROPRIATA DELLA CARABINA AD ARIA COMPRESSA.

Custodire e trasportare la carabina ad aria compressa in modo tale che lo sporco o la polvere non si accumulino nei meccanismi di funzionamento. Pulire ed oliare la carabina ad aria compressa, seguendo le indicazioni fornite in questo manuale, dopo ogni utilizzo, per prevenire la corrosione, danni alle canne o accumulo di sporco. Controllare sempre la canna prima di caricare l'arma, per accertarsi che sia pulita e libera da eventuali ostruzioni. **Sparare con un'ostruzione nella canna può determinare un aumento di pressione e causare lesioni a Voi stessi ed alle persone a Voi vicine.**

Qualora lo sparo produca un rumore anomalo, interrompere immediatamente il tiro, mettere la carabina ad aria compressa in sicura e scaricarla. Verificare quindi che la canna sia libera da ostruzioni.

7. USARE PALLINI APPROPRIATI.

Assicurarsi che ogni pallino utilizzato sia del calibro adeguato alla carabina ad aria compressa che si sta utilizzando. Il calibro della carabina ad aria compressa è chiaramente impresso sulle canne oppure sulla carcassa. L'uso di pallini di scarsa qualità può influire sulla precisione del tiro o ostruire la canna, a causa di un accumulo di pallini all'interno di quest'ultima.

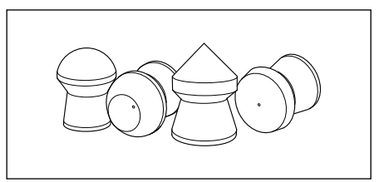

1 PARTI DELLA CARABINA - XM1 E XM1 SPORT

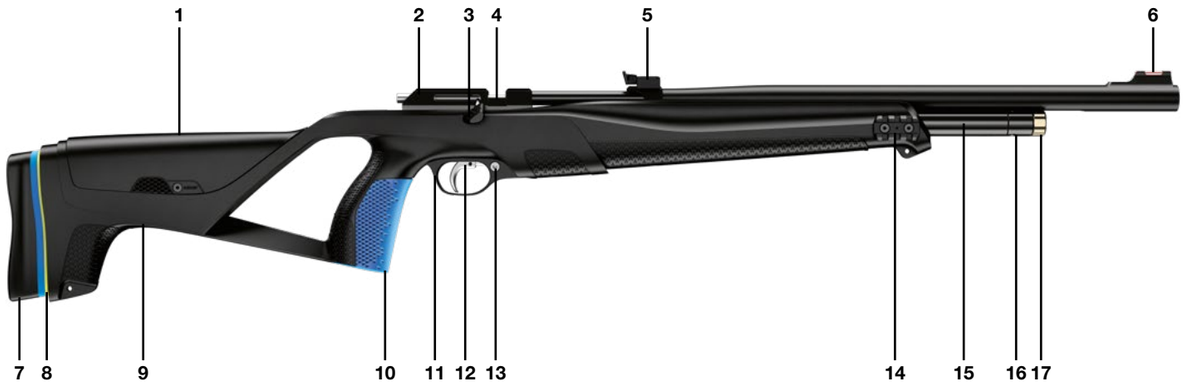

1 Nasello
2 Carcassa
3 Leva otturatore
4 Otturatore
5 Mirino posteriore
6 Mirino anteriore
7 Calciolo
8 Spessori
9 Calcio
10 Pistol grip
11 Gruppo scatto
12 Grilletto
13 Sicura
14 Picatinny rail
15 Serbatoio d'aria
16 Valvola di caricamento
17 Manometro

ASSEMBLAGGIO COMPENSATORE XM1 SPORT

REGOLAZIONE LOP XM1 E XM1 SPORT

ASSEMBLAGGIO PICATINNY RAILS XM1 E XM1 SPORT

Picatinny Rail sinistro

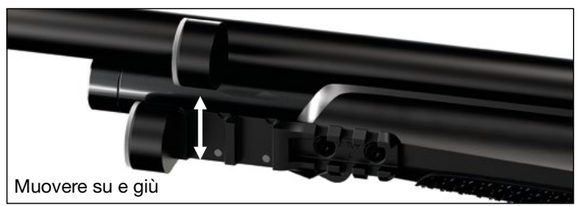

Picatinny Rail destro

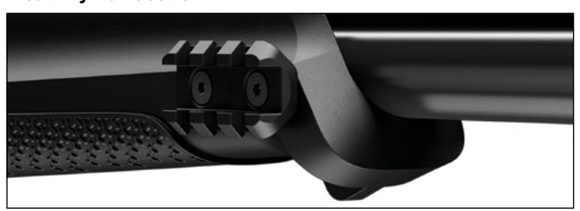

SOSTITUZIONE NASELLO XM1 E XM1 SPORT

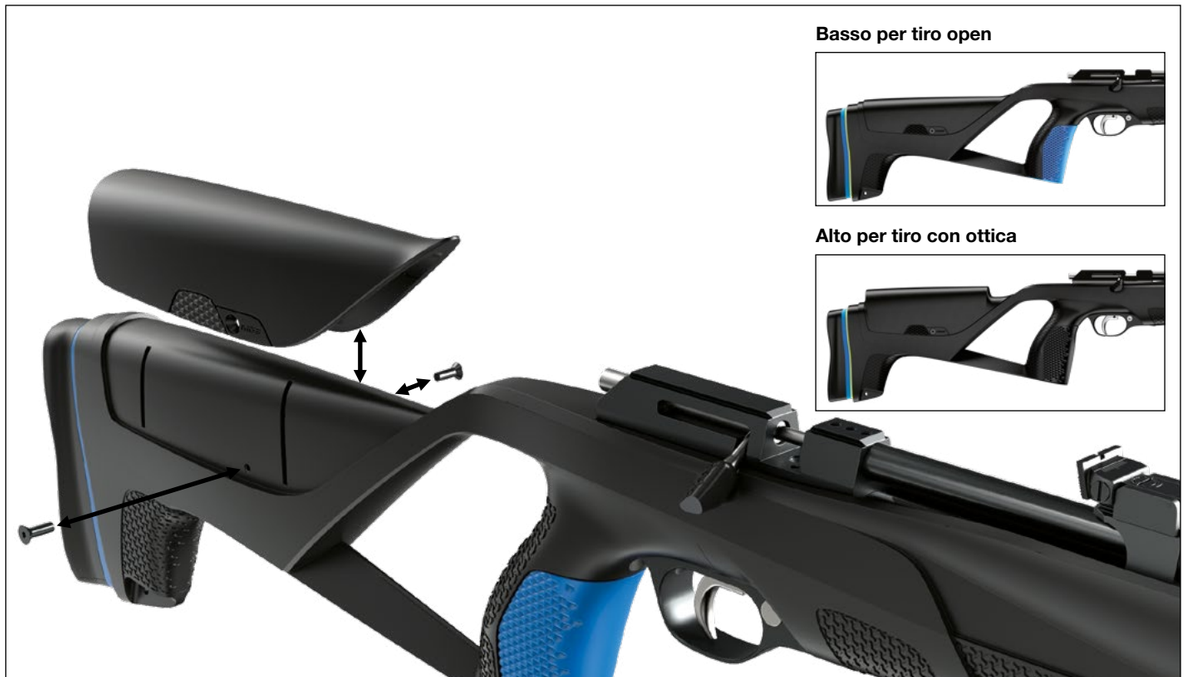

SOSTITUZIONE PISTOL GRIP XM1 E XM1 SPORT

Pistol grip base

Pistol grip XL

PARTI DELLA CARABINA - XM1 BULLPUP

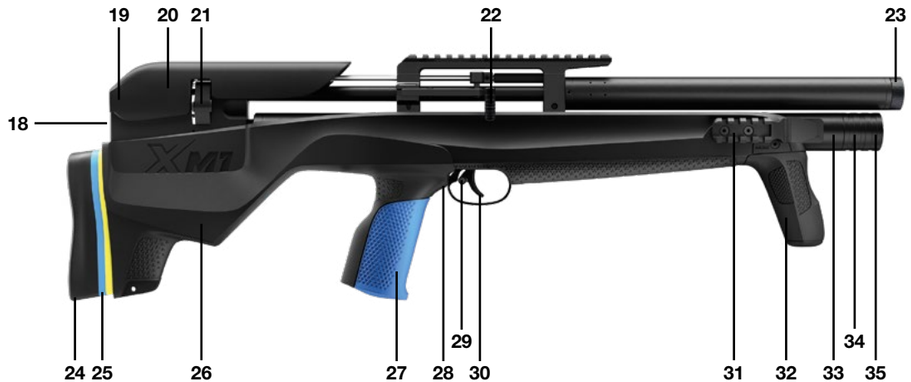

18 Vite regolazione Hammer Spring
19 Carcassa
20 Nasello
21 Caricatore
22 Leva otturatore
23 Filetto di volata
24 Calciolo
25 Spessori
26 Calcio
27 Pistol grip
28 Gruppo scatto
29 Sicura
30 Grilletto
31 Picatinny rail
32 Front handle
33 Serbatoio d'aria
34 Valvola di caricamento
35 Manometro

ASSEMBLAGGIO FRONT HANDLE XM1 BULLPUP

REGOLAZIONE LOP XM1 BULLPUP

ASSEMBLAGGIO PICATINNY RAILS XM1 BULLPUP

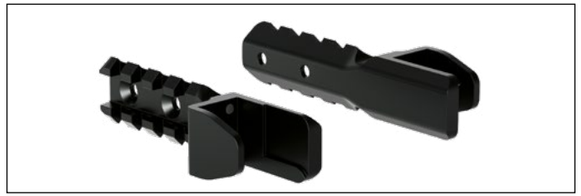

SOSTITUZIONE NASELLO XM1 BULLPUP

SOSTITUZIONE PISTOL GRIP XM1 BULLPUP

Pistol grip base

Pistol grip XL

PARTI DELLA CARABINA - XM1 RANGER E XM1 SCOUT

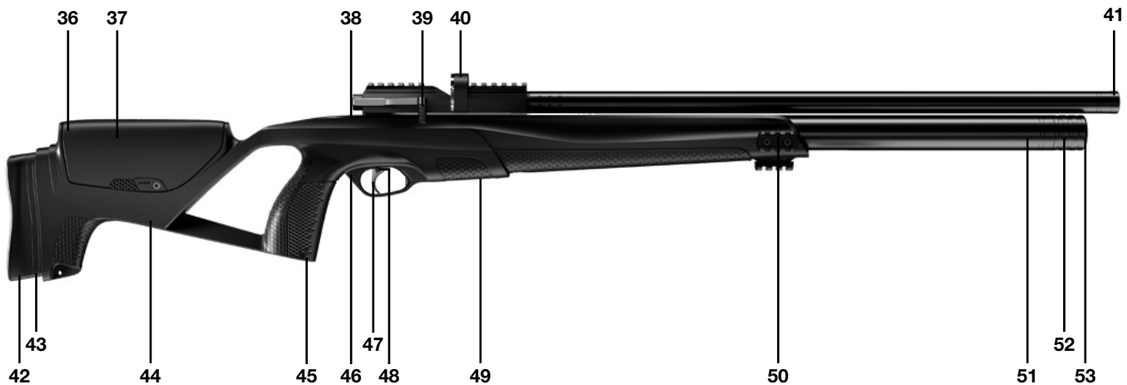

36 Carcassa
37 Nasello
38 Vite regolazione Hammer Spring
39 Leva otturatore
40 Caricatore
41 Filetto di volata
42 Calciolo
43 Spessori
44 Calcio
45 Pistol grip
46 Gruppo scatto
47 Grilletto
48 Sicura
49 Manometro regolatore di pressione
50 Picatinny rail
51 Serbatoio d'aria
52 Valvola di caricamento
53 Manometro

REGOLAZIONE LOP XM1 RANGER E XM1 SCOUT

ASSEMBLAGGIO PICATINNY RAILS XM1 RANGER E XM1 SCOUT

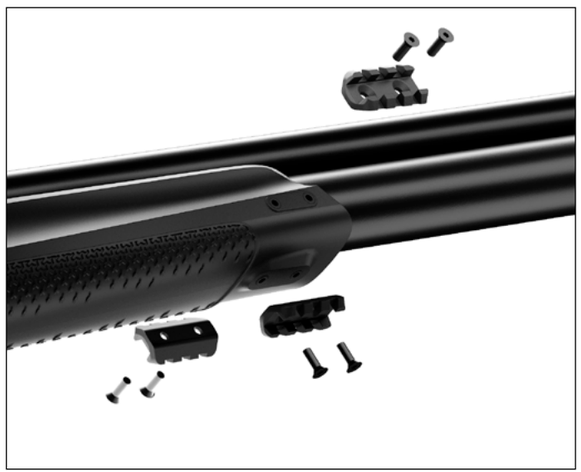

SOSTITUZIONE NASELLO XM1 RANGER E XM1 SCOUT

Min 0

Max +30mm

SOSTITUZIONE PISTOL GRIP XM1 RANGER E XM1 SCOUT

Pistol grip base

Pistol grip XL

2 INSERIMENTO SICURA

La tua carabina ad aria compressa è una carabina a sicura manuale **(13)**. Premere il bottone posizionato nel gruppo scatto **(11)**:

• SICURA = Premere il bottone verso destra

XM1 e XM1 Sport

XM1 Bullpup

XM1 Ranger e XM1 Scout

• FUOCO = Premere il bottone verso sinistra per abilitazione allo sparo (ROSSO)

XM1 e XM1 Sport

XM1 Bullpup

XM1 Ranger e XM1 Scout

3 GRILLETTO REGOLABILE

(XM1 Bullpup, XM1 Ranger e XM1 Scout non hanno la posizione del grilletto regolabile)

La tua carabina ad aria compressa ha un sistema di regolazione del grilletto. Allentare la vite **(54)** e regolare la lunghezza facendo scorrere il grilletto. Stringere la vite.

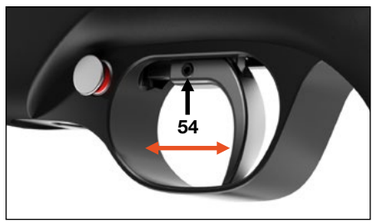

Grilletto XM1

Grilletto XM1 Sport

4 CARICARE L'ARIA NEL SERBATOIO TRAMITE POMPA MANUALE

- Leggere attentamente le istruzioni della pompa per essere a conoscenza delle operazioni, in modo da eseguirle correttamente
- Assicuratevi che la vostra carabina ad aria compressa sia scarica d'aria e non abbia colpi in canna
- Inserire sempre la sicura quando si svolge questa operazione
- Mettere sempre la volata della carabina in posizione sicura
- Inserire la valvola nel foro di caricamento vicino al manometro
- Pompare fino al raggiungimento della pressione consigliata (zona verde):

- 200 bar per XM1/XM1 Sport
- 250 bar per XM1 Bullpup, XM1 Ranger e XM1 Scout

- Una volta raggiunta la pressione consigliata, prima di rimuovere l'ugello, azzerare la pressione nel circuito tramite l'apposita valvola di scarico posizionata sulla pompa.

NOTE: Non eccedere MAI le pressioni massime di carica consigliate.
Per le pressioni oltre i 200 Bar si consiglia l'uso del compressore dedicato Stoeger AIRGUNS.

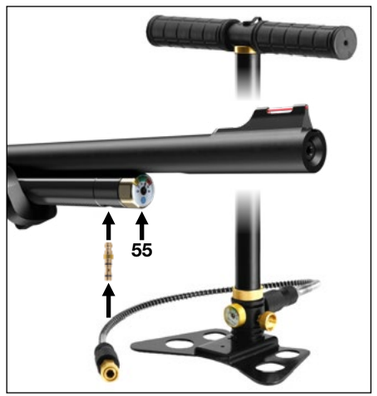

5 CARICARE L'ARIA NEL SERBATOIO TRAMITE BOMBOLA DA SUB

- Assicuratevi che la vostra carabina ad aria compressa sia scarica d'aria e non abbia colpi in canna

- Inserire sempre la sicura quando si svolge questa operazione
- Mettere sempre la volata della carabina in posizione sicura
- Inserire la valvola nel foro di caricamento vicino al manometro
- Aprire in maniera lenta e progressiva la valvola e iniziare a caricare il serbatoio
- Caricare il serbatoio **(55)** fino e non oltre alla pressione consigliata (zona verde)
- NON CARICARE il serbatoio tramite bombola da sub più di 20MPa – 200 bar per XM1/XM1 SPORT e 250 bar per XM1 Bullpup
- Chiudere la valvola della bombola da sub non appena caricato il serbatoio con la giusta pressione
- Prima di rimuovere l'ugello, azzerare la pressione nel circuito tramite l'apposita vite di scarico **(56)**

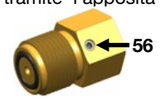

6 CARICARE L'ARIA NEL SERBATOIO TRAMITE COMPRESSORE

Segui le stesse procedure del paragrafo sopra indicato (bombola da Sub 5)

7 SCARICARE LA CARABINA AD ARIA COMPRESSA

La vostra carabina ad aria compressa PCP XM1, come tutti i fucili PCP di qualità, vi chiede di lasciare sempre dall'aria nel serbatoio per preservare al meglio gli O-ring interni.
Nell'evenienza che tu debba scaricare il serbatoio d'aria, segui le seguenti istruzioni:
- Puntare l'arma in una direzione sicura
- Rimuovere l'aria dal serbatoio ripetendo la sequenza di sparo senza munizioni con la carabina puntata verso una posizione di totale sicurezza finchè il manometro **(55)** non indichi che il serbatoio aria sia completamente vuoto.
- Mettere la carabina in sicura

Per scaricare XM1 Bullpup
- Nel caso vogliate scaricare il serbatoio aria, svitare leggermente la vite a taglio raffigurata posizionata sul serbatoio stesso vicino al receiver.
- Una volta che l'aria è completamente defluita, riserrare la vite a taglio per sigillare il serbatoio.

NOTE: per accedere alla vite potrebbe essere necessario smontare la calciatura dalla meccanica.
NOTE: quando si rieffettua la prima ricarica, riarmare l'otturatore e lasciarlo armato, per resettare la valvola di scarico aria. Per la vostra sicurezza, effettuare l'operazione senza caricatore inserito e verificando che non ci siano pallini in canna.

Per scaricare XM1 Ranger e XM1 Scout
Per scaricare completamente il serbatoio aria, rimuovere la vite di serraggio affusto indicata. All'interno della filettatura troverete posizionata la vite di scarico che andrà svitata con cautela fino a che l'aria non comincerà a defluire, quindi fermarsi.
Una volta che l'aria nella bombola si sarà esaurita, riserrare la vite di scarico e riposizionare la vite di serraggio affusto.

NOTE: quando si rieffettua la prima ricarica, riarmare l'otturatore e lasciarlo armato, per resettare la valvola di scarico aria. Per la vostra sicurezza, effettuare l'operazione senza caricatore inserito e verificando che non ci siano pallini in canna.

8 CARICAMENTO MUNIZIONI

A. Colpo singolo (solo XM1, XM1 Ranger e XM1 Scout - NO XM1 Bullpup)
- Aprire l'otturatore tirandolo indietro finché non si sente il click
- Con l'otturatore aperto inserire la base di caricamento colpo singolo in dotazione con la carabina. Inserire il pellet in maniera corretta nel canale di inserimento ben in evidenza nella base di caricamento colpo singolo in dotazione. Chiudere l'otturatore. **Non caricare più di un colpo se si utilizza la modalità colpo singolo.**

B. Alimentazione caricatore

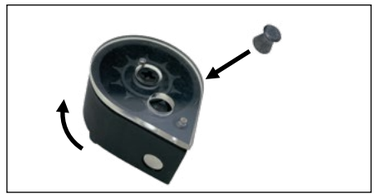

- Caricare il primo colpo come mostrato nell'immagine
- Girare il coperchio trasparente in senso orario per caricare un altro colpo, dalla parte delle testa. Quando anche l'ultimo colpo è stato caricato, ruotare il coperchio trasparente fino ad allineamento.
- Aprire l'otturatore e inserire il caricatore all'interno della guida.
  Chiudere l'otturatore e l'arma e pronta all'uso.

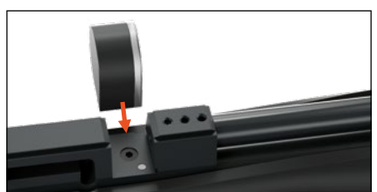

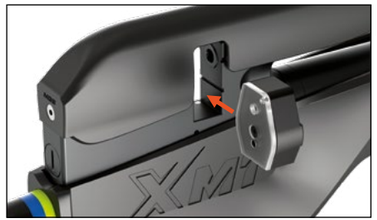

9 SPARO

- Indossare gli occhiali di protezione
- Puntare l'arma verso il bersaglio ed essere sicuri che sia in una posizione di sicurezza
- Caricare l'arma
- Togliere la sicura (non in sicura con anello rosso ben visibile)

Si raccomanda di sparare non appena sistemato il bersaglio e caricata l'arma così da essere sicuri di non lasciare il colpo in canna e non caricarlo due volte.
Si raccomanda di controllare sempre che l'arma sia scarica dopo l'utilizzo.

10 MIRA

(XM1 Sport, XM1 Bullpup, XM1 Ranger e XM1 Scout non hanno mire)

La tua carabina ad aria compressa XM1 è dotata di un mirino posteriore regolabile in altezza **(57)** e orizzontalmente **(58)**

(solo XM1, XM1 SPORT e XM1 Bullpup sono senza mire).

- Per regolare il mirino verticalmente avvitare o svitare leggermente il mirino (vite 57), il mirino meccanicamente si alzerà o si abbasserà come da vostra regolazione.
- Per regolare il mirino orizzontalmente, avvitare o svitare il mirino (vite 58) e il mirino si regolerà verso sinistra o destra come da vostra regolazione.

La scala disegnata sul mirino è solo da riferimento e non rappresenta uno standard su una distanza di tiro dal bersaglio.

NOTE: Nel caso vogliate installare l'ottica, si prega di smontare il mirino posteriore, svitando completamente la vite (57) e facendo scorrere il blocco del mirino all'indietro.

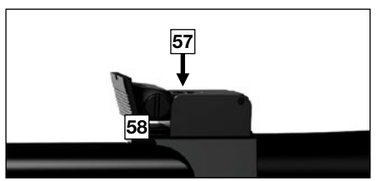

11 XM1 RANGER E SCOUT MANOMETRO ARIA REGOLATORE DI PRESSIONE

Le carabine XM1 Ranger e XM1 Scout sono dotate manometro dedicato alla misurazione della pressione del regolatore di pressione.

La taratura del regolatore è settata a 130bar/140bar.

Quando il manometro scende sotto i 130bar l'arma va ricaricata poiché con pressione sotto i 130bar, per performance dell'arma incominciano a calare.

12 XM1 RANGER E SCOUT REGOLAZIONE SCATTO

Le carabine XM1 Ranger e XM1 Scout sono dotate di scatto regolabile nel peso di sgancio.

Nel dettaglio, lo scatto è professionale a tre leve e diviso in due tempi.

La vite **(A)** regola il peso di sgancio del secondo tempo, la vite **(B)** regola la corsa del primo tempo.

La procedura corretta è quella di agire sulla vite **(A)** avvitandola al fine di alleggerire lo scatto (viceversa si appesantisce lo scatto). Per ridurre la corsa del primo tempo, si dovrà agire sulla vite **(B)** avvitandola (viceversa per allungare la corsa). Si consiglia sempre di agire prima sulla vite **(B)** e poi sulla vite **(A)** e di non scendere mai sotto i 400 grammi di peso scatto.

NOTE: Si consiglia di non eccedere con l'avvitamento della vite (A) per evitare che lo scatto non si agganci più e/o diventi troppo sensibile e pericolo. Si consiglia di fare regolare lo scatto sempre ad un tecnico qualificato e professionista.

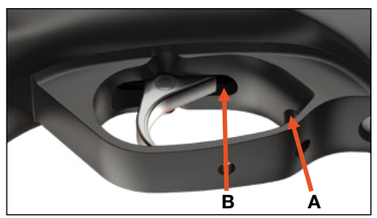

13 XM1 BULLPUP, XM1 RANGER E XM1 SCOUT REGOLAZIONE HAMMER SPRING

Al fine di aggiustare finemente la potenza erogata dalle carabine in base ai pallini utilizzati, le armi XM1 Bullpup, XM1 Ranger e XM1 Scout sono dotate della HAMMER SPRING regolabile. Avvitando la HAMMER SPRING si agisce sul precarico della molla che aumenta i tempi di apertura della valvola, garantendo un flusso dell'aria maggiore.

NOTE: a seconda della potenza dell'arma che può variare in base al paese di destinazione, si avrà una regolazione più o meno accentuata della potenza.

14 MANUTENZIONE

La carabina ad aria compressa non richiede una manutenzione complicata.

Parti meccaniche:

Si consiglia di pulire la canna dopo l'utilizzo. Pulirla adeguatamente dopo circa 500 colpi con gli strumenti adeguati. Dopo circa 1000 colpi pulire bene l'otturatore e tutte le viti con una goccia di lubrificante per armi ad aria compressa. Le parti brunite tipo la canna devono essere sempre ben asciugate dalle gocce d'acqua e ben oliate cosi da proteggere dalla ruggine. Tutte le parti meccaniche visibili tipo grilletto, sicura, otturatore, sono da lubrificare con una goccia d'olio per armi ad aria compressa.

Tutte le **parti sintetiche** non richiedono una particolare manutenzione se non la loro pulizia.

15 CONSERVAZIONE DELL'ARMA

- **Conservare la carabina con una certa pressione nel serbatoio per mantenere sotto tensione la valvola e le guarnizioni**
- Non lasciare mai l'arma carica
- Scaricare sempre l'arma prima di stoccarla nell'apposito armadio in posizione di sicura e rispettare sempre le regole di sicurezza
- Non lasciare l'arma in ambienti umidi.

ATTENZIONE

- **Non smontare mai l'arma. Prendere e spedire l'arma nei centri specializzati come le armerie o contattare il distributore ufficiale Stoeger AIRGUNS.**
- **Tutte le modifiche effettuate all'arma possono essere pericolose e causare problemi all'arma.**
- **Tutte le modifiche possono rendere l'arma pericolosa da utilizzare e causare infortuni seri o morte.**

16 SERVIZIO E RIPARAZIONE

Contatta il tuo rivenditore di fiducia per la prima assistenza o il distributore ufficiale di Stoeger AIRGUNS del tuo paese.
stoegerairguns.com

GARANZIA

Tutti i fucili Stoeger AIRGUNS sono coperti da 2 anni di garanzia valida dal giorno di acquisto.

I danni accidentali, i danni conseguenti a rispetto dei suggerimenti non manuali e lo smontaggio non autorizzato escludono la carabina ad aria compressa dalla garanzia.

Non coperto da garanzia:

- Uso improprio o incidente
- Mancato servizio di assistenza e manutenzione
- Mancato rispetto delle istruzioni nel manuale del proprietario
- Normale usura
- Ruggine o corrosione
- Ostruzione nella canna

Questa garanzia non copre le richieste avanzate dal proprietario successivo di qualsiasi prodotto Stoeger AIRGUNS.

XM1 PRO — CARABINA PCP AD ARIA PRECOMPRESSA
MANUALE D'USO

Progettata da Stoeger Airguns — Tecnologia e stile italiani
Prodotta per Stoeger Airguns. Tutti i diritti riservati.
stoegerairguns.com
Made in China

Leggere attentamente tutte le istruzioni e gli avvertimenti prima dell'uso.
L'utilizzatore deve rispettare tutte le leggi locali relative all'uso e alla detenzione delle armi ad aria compressa.
Prodotto raccomandato per uso da parte di adulti.
Assistenza: infostoegerairguns@benelli.it — FAQ e centri di assistenza autorizzati su stoegerairguns.com

AVVERTENZE DI SICUREZZA

- Utilizzare esclusivamente aria compressa. Non usare O2 o altre miscele di gas.
- Non superare la pressione massima di riempimento di 3625 psi (250 bar).
- Non modificare componenti, livello di potenza o tarature di fabbrica oltre quanto previsto come regolabile dall'utente. Le modifiche annullano la garanzia.
- Rispettare le normative locali in materia di trasporto, aree di utilizzo e limiti di potenza.
- Evitare un impiego in pubblico che possa far confondere la carabina con un'arma da fuoco.
- Indossare sempre dispositivi di protezione individuale per occhi e orecchie (DPI). Evitare superfici soggette a rimbalzi.
- Riporre la carabina in luogo asciutto, separata dalle munizioni.
- Non brandire né esibire la carabina in pubblico. Non alterare colori o marcature per farla somigliare a un'arma da fuoco.
- Mantenere sempre la volata puntata in una direzione sicura.
- Indossare occhiali protettivi e protezioni acustiche.
- La carabina può sparare in caso di urto o caduta, con sicura inserita o disinserita.
- Rispettare la distanza di tiro di sicurezza e verificare sempre cosa si trova dietro il bersaglio. Evitare superfici che possono causare rimbalzi (acqua, metallo, pietra, cemento).
- Tenere il dito lontano dal grilletto finché la mira non è allineata sul bersaglio e non è stata presa la decisione di sparare.
- Non guardare mai all'interno della volata.
- Non smontare né modificare la carabina. Qualsiasi intervento oltre la normale manutenzione deve essere eseguito da un centro di assistenza autorizzato.
- Tenere carabina e munizioni separate e fuori dalla portata dei minori.
- Non utilizzare mai la carabina sotto l'effetto di alcol o droghe.

REGOLE DI BASE PRIMA DELL'USO

1. Trattare sempre la carabina come se fosse carica.
2. Non puntarla mai verso persone o animali.
3. Trasportare la carabina controllando costantemente la direzione della volata.
4. Verificare che la canna sia libera, l'area di tiro sicura e il fermaproiettili adeguato.
5. Non lasciare mai una carabina carica incustodita.

NON È UN GIOCATTOLO. Solo per uso da parte di adulti. Non utilizzare la carabina finché non si è letto l'intero manuale e apprese tutte le regole di sicurezza. Un uso improprio o negligente può causare gravi lesioni o morte.

CARATTERISTICHE PRINCIPALI

- Sistema bolt-action (otturatore scorrevole).
- Serbatoio aria integrato attorno alla canna.
- Regolatore esterno regolabile.
- Molla percussore regolabile.
- Grilletto regolabile a due tempi.
- Slitta Picatinny 30 MOA con culla per bolla anti-inclinazione.
- Calcio pieghevole con magneti, LOP (lunghezza di tiro) e poggiaguancia regolabili, calciolo regolabile in altezza.
- Impugnatura tipo AR-15 ambidestra.
- Tre piastre M-LOK (destra, sinistra, inferiore).
- Quattro punti di attacco cinghia QD.
- Poggia-pollice ambidestro.

DATI TECNICI

Calibri	.177 (4,5 mm), .22 (5,5 mm), .25 (6,35 mm)
Lunghezza canna	700 mm (≈ 27,6 in)
Velocità	.177 1000 fps; .22 1000 fps; .25 900 fps
Pressione massima di riempimento	3625 psi (250 bar)
Capacità aria	270 cc
Caricatore	12 colpi (.177), 10 colpi (.22), 9 colpi (.25)
Lunghezza totale massima	1176 mm
LOP	347–373 mm (campo di regolazione 26 mm)
Corsa calciolo	37 mm
Serbatoio aria	integrato con la canna, volata filettata 1/2 20 UNF con coprifiletto

1 PARTI DELLA CARABINA - XM1 PRO

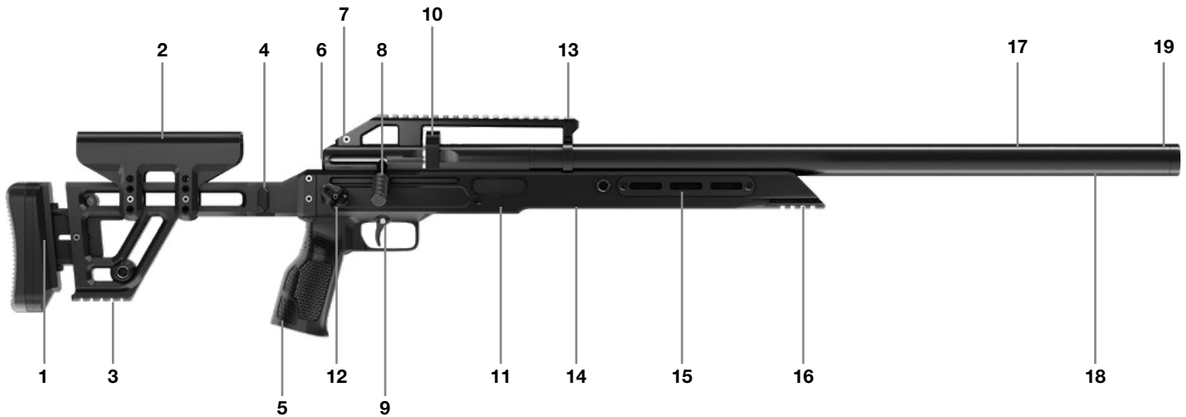

1 Calciolo regolabile e LOP
2 Poggiaguancia regolabile
3 Slitta Picatinny
4 Calcio pieghevole
5 Impugnatura a pistola
6 Vite di regolazione molla percussore
7 Bolla di livello
8 Leva di caricamento/armamento rinforzata
9 Grilletto regolabile
10 Caricatore 12 colpi (.177), 10 colpi (.22), 9 colpi (.25)
11 Chassis inferiore in alluminio
12 Poggia-pollice ambidestro
13 Slitta Picatinny 30 MOA
14 Regolatore d'aria
15 Astina tattica compatibile M-Lok
16 Slitta Picatinny
17 Serbatoio d'aria 270cc
18 Canna integrata nel serbatoio
19 Volata filettata

2 SICURA MANUALE

- **SAFE (SICURA)**: la leva di sicura è estesa verso destra. La carabina non può sparare

- **FIRE (FUOCO):** la leva di sicura è estesa verso sinistra. La carabina è pronta allo sparo.

- Mantenere la sicura su **SAFE** finché non si è pronti a sparare. La sicura funziona solo a otturatore armato.

3 RIEMPIMENTO DEL SERBATOIO

- Collegare la sonda di ricarica all'attrezzatura di riempimento dotata di manometro.
- Pulire accuratamente la sonda e il portello di ricarica. Inserire la sonda nel foro di riempimento.

- Riempire lentamente fino a 3625 psi (250 bar). Un riempimento troppo rapido genera calore e letture di pressione imprecise.
- Sfiatare completamente l'aria residua dal tubo di ricarica per evitare colpi incontrollati del tubo, quindi scollegare.
- Verificare l'eventuale presenza di perdite con acqua saponata.

4 RIEMPIMENTO CON POMPA MANUALE

Indossare DPI. Accertarsi che la carabina sia scarica e non armata. Seguire le istruzioni del costruttore della pompa manuale.

5 RIEMPIMENTO CON BOMBOLE AD ALTA PRESSIONE

- Aprire lentamente la valvola. Controllare i manometri di carabina e bombola.
- Chiudere la valvola alla pressione desiderata. Non superare 3625 psi (250 bar).
- Sfiatare l'aria residua nel tubo di ricarica e scollegare.

6 DEPRESSURIZZAZIONE

Metodo A
Armate la carabina ed eseguite colpi a vuoto in direzione sicura finché il manometro non indica ZERO e non si avverte più fuoriuscita d'aria allo sparo.

Metodo B
Ruotare leggermente in senso orario la vite di regolazione della pressione, sparare 1–2 colpi e controllare il manometro.
• Se il manometro del regolatore indica più di 5 MPa (≈ 50 bar), ripetere il ciclo.
• Se indica 5 MPa o meno,
aprire lentamente la vite di degasaggio fino a percepire lo sfiato d'aria, quindi ruotare la vite di regolazione della pressione in senso antiorario fino a che la pressione scende a ZERO.

Nota: prima di rimuovere la sonda di ricarica, assicurarsi che il sistema sia stato completamente sfiatato. Rimuovere sempre il caricatore e verificare che la canna sia libera.

7 CARICAMENTO E ALIMENTAZIONE

Caricatore rotativo: 12 (.177), 10 (.22), 9 (.25) colpi.

1. Ruotare il tamburo in senso antiorario fino a fine corsa e bloccarlo.
2. Inserire i pallini nella direzione indicata.
3. Ruotare il coperchio del caricatore in senso orario fino al completo riempimento.

4. Tirare l'otturatore all'indietro per armare la carabina.
5. Inserire il caricatore nel castello di culatta e spingere l'otturatore tutto in avanti.

6. Dopo aver sparato tutti i colpi, tirare l'otturatore all'indietro, estrarre il caricatore e ricaricare.

8 REGOLAZIONI A CURA DELL'UTENTE

Grilletto a due tempi

- Carabina scarica e non armata.
- Corsa del primo tempo: vite **A**
  - senso antiorario = aumenta la corsa del primo tempo.
  - senso orario = riduce la corsa del primo tempo.
- Corsa del secondo tempo: vite **B**
  - senso antiorario = aumenta la corsa del secondo tempo
  - senso orario = riduce la corsa del secondo tempo

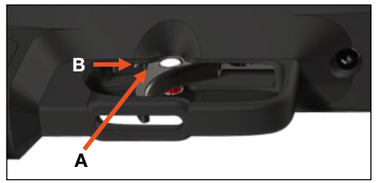

- **Dopo la regolazione verificare che la sicura funzioni correttamente e che la carabina non spari in caso di urto.**

Molla percussore

- Rimuovere il calcio (sbloccarlo e sfilarlo, oppure rimuovere buffer tube e calcio).

- Accedere alla vite della molla percussore:
  - senso orario = maggiore potenza.
  - senso antiorario = minore potenza.
- Lavorare per micro-passi di 1/8–1/4 di giro e testare la carabina dopo ogni regolazione.

Regolatore

- Per aumentare la pressione di uscita del regolatore: ruotare la vite in senso antiorario.
- Per ridurla: depressurizzare la carabina al di sotto del nuovo set-point, quindi ruotare la vite in senso orario. Non serrare a fondo.
- Piccole rotazioni generano variazioni significative. Procedere gradualmente e verificare il funzionamento con un colpo a vuoto in sicurezza.

9 MANUTENZIONE

Pulizia e lubrificazione

- Ogni 3 mesi o 1000 colpi applicare una piccola quantità di olio al 100 % al silicone tra gli O-ring della sonda di ricarica e sulla punta dell'otturatore.
- Canna: pulire prima del primo impiego e ogni 1000 colpi o quando la precisione diminuisce. Non lubrificare mai l'interno della canna.
- Verificare sempre che la carabina sia scarica e che la canna sia libera. Rimuovere eventuali pezzette residue.
- Far controllare annualmente la carabina da un armaiolo qualificato. In caso di ingresso di acqua, sabbia ecc. nel meccanismo, effettuare una pulizia completa.

Sostituzioni tipiche

- O-ring della sonda di ricarica: se la sonda perde o viene espulsa durante il riempimento, sostituire entrambi gli O-ring.
- O-ring della valvola di ingresso: se si rileva una perdita d'aria dalla valvola di ingresso, depressurizzare a ZERO e sostituire la guarnizione.
- Dopo qualunque intervento verificare che tutti gli accoppiamenti filettati siano correttamente serrati.

10 SICUREZZA OPERATIVA

- Dopo ogni caduta o urto ispezionare il serbatoio. In caso di dubbio, depressurizzare e contattare il servizio clienti.
- Non caricare la carabina finché non si è effettivamente pronti a sparare.
- Non correre né saltare con la carabina armata o carica.
- Non trasportare una carabina carica in veicoli, edifici o luoghi pubblici.
- Quando si riceve la carabina da un'altra persona, verificare che la sicura sia inserita e che l'arma sia scarica.
- Tenere carabina e pallini separati e in luogo chiuso a chiave.
- Non affidarsi unicamente alla sicura meccanica.
- Utilizzare un fermaproiettili idoneo ed evitare come sfondo acqua, metallo, pietra o cemento per prevenire i rimbalzi.

11 RICERCA GUASTI

1. Perdita alla sonda di ricarica durante il riempimento: riposizionare la sonda; se la perdita persiste, sostituire gli O-ring della sonda.
2. Fuoriuscita d'aria dalla canna durante il riempimento: armare la carabina e quindi procedere al riempimento; se la perdita continua, sostituire l'O-ring della valvola.
3. Perdita dal foro di riempimento dopo il riempimento: sostituire l'O-ring della valvola di ingresso.

4. Perdita nel punto di collegamento tra valvole e serbatoio: sostituire l'O-ring della valvola di ingresso.
5. Perdita in corrispondenza del manometro durante il riempimento: serrare il manometro; se la perdita persiste, sostituire l'O-ring del manometro.
6. L'otturatore non si arma completamente: serrare le viti dell'otturatore.
7. Scarsa precisione: pulire la canna, provare diversi tipi di pallini, controllare ottica e attacchi, rimuovere il moderatore se necessario.
8. Perdita in zona finestra di caricamento durante il tiro: sostituire l'O-ring di culatta (breech O-ring).
9. Movimento dell'otturatore duro o ruvido: pulire la punta dell'otturatore e lubrificare leggermente.

12 CUSTODIA E TRASPORTO

- Trasporto: carabina scarica, in valigetta chiusa, nel rispetto delle leggi locali.
- Custodia: luogo asciutto e ventilato, lontano da fonti di calore.
- PCP: conservare con una leggera pressione residua per proteggere gli O-ring.
- Conservare carabina e munizioni separatamente; utilizzare dispositivi di blocco ove possibile.

13 GARANZIA, RESPONSABILITÀ, SMALTIMENTO E CONTATTI

Garanzia
La garanzia copre i difetti di fabbricazione alle condizioni e nei limiti indicati su **stoegerairguns.com**.
Lavorazioni o modifiche non autorizzate annullano la garanzia.

Responsabilità
L'uso improprio o negligente è responsabilità esclusiva dell'utilizzatore. Stoeger Airguns non è responsabile di danni a persone o cose derivanti da spari intenzionali o accidentali, regolazioni non autorizzate, munizionamento inidoneo, corrosione o incuria. La sicurezza è sempre responsabilità dell'utente.

Smaltimento
Seguire le normative locali. Non disperdere lubrificanti o componenti.

Contatti
Assistenza tecnica e ricambi originali:
stoegerairguns.com

14 APPENDICE E SPECIFICHE RAPIDE

- Calibri: .177 / .22 / .25
- Pressione max: 3625 psi (250 bar)
- Capacità: 322 cc
- Canna: 700 mm (≈ 27,6 in)
- Caricatore: 12 / 10 / 9 colpi
- Regolatore: regolabile dall'esterno
- Molla percussore: regolabile
- Slitta: Picatinny 30 MOA

Check-list rapida prima dell'uso
1. Area di tiro sicura e fermaproiettili adeguato.
2. DPI indossati.
3. Sicura inserita, canna libera.
4. Pressione entro i limiti.
5. Caricare e mirare. Dopo l'uso: scaricare, pulire, registrare eventuali anomalie.

LIRE ATTENTIVEMENT LES INSTRUCTIONS ET LES PRÉCAUTIONS D'UTILISATION CONTENUES DANS CE MANUEL AVANT D'UTILISER LA CARABINE À AIR COMPRIMÉ.

Nous vous félicitons et vous remercions d'avoir acheté la nouvelle carabine à air comprimé Stoeger AIRGUNS.

ATTENTION

CETTE CARABINE À AIR COMPRIMÉ N'EST PAS UN JOUET ET DOIT ÊTRE UTILISÉE UNIQUEMENT PAR DES PERSONNES MAJEURES.

LIRE ATTENTIVEMENT L'INTEGRALITE DU MANUEL D'UTILISATION.

TRAITER TOUJOURS LA CARABINE À AIR COMPRIMÉ COMME S'IL S'AGISSAIT D'UNE VRAIE ARME.

ATTENTION

SUIVRE ATTENTIVEMENT LES CONSIGNES DE SÉCURITÉ CONTENUES DANS CE MANUEL ET CONSERVER SOIGNEUSEMENT LE MANUEL POUR UNE UTILISATION FUTURE. NE PAS VENDRE LA CARABINE À AIR COMPRIMÉ SANS SON MANUEL D'UTILISATION.

LE PROPRIÉTAIRE ET L'UTILISATEUR SONT TENUS DE SE CONFORMER AUX LOIS LOCALES CONCERNANT LA DÉTENTION ET L'UTILISATION DES CARABINES À AIR COMPRIMÉ.

Ce produit doit être utilisé et manipulé uniquement dans le strict respect de toutes les lois, réglementations et exigences de sécurité applicables dans le pays d'utilisation. Toute utilisation autre que celle prévue par le fabricant, ou toute utilisation non conforme à la législation applicable, relève de la seule responsabilité de l'utilisateur.

Nous nous réservons le droit de modifier à tout moment et sans préavis les données, les caractéristiques techniques, les dimensions, le poids et les illustrations contenus dans ce Manuel

NORMES RELATIVES À LA SÉCURITÉ DE LA CARABINE À AIR COMPRIMÉ

1. NE JAMAIS POINTER LA CARABINE À AIR COMPRIMÉ VERS QUELQUE CHOSE VERS LEQUEL IL PEUT ÊTRE DANGEREUX DE TIRER.

Ne jamais pointer une arme vers une partie de votre corps ou vers une autre personne. Ceci est particulièrement important lors du chargement ou du déchargement de la carabine à air comprimé. Lorsque vous tirez sur une cible, vous devez vous assurer de ce qui se trouve derrière. Dans le cas où la cible est manquée ou traversée, il est de votre responsabilité de vous assurer que le projectile ne peut pas causer de blessures ou de dommages accidentels aux personnes ou aux choses.

2. UNE CARABINE À AIR COMPRIMÉ PEUT CAUSER DES DOMMAGES PERMANENTS OU LA MORT. TOUJOURS TRAITER LA CARABINE COMME UNE VRAIE ARME ET COMME SI ELLE ÉTAIT CHARGÉE.

Ne jamais supposer qu'une carabine à air comprimé est déchargée. **La seule façon de s'assurer qu'il n'y a pas de balle dans le canon d'une carabine est d'examiner visuellement l'intérieur du canon.**

3. CONSERVER LA CARABINE À AIR COMPRIMÉ HORS DE LA PORTÉE DES ENFANTS.

Il est de la responsabilité du propriétaire de la carabine de s'assurer que les enfants et les mineurs, ou d'autres personnes non autorisées, n'y aient pas accès sans surveillance. **Pour réduire les risques d'accidents pouvant impliquer des enfants, enfermer à clé la carabine et conserver les balles dans un endroit séparé, également fermé à clé.** Il convient de garder à l'esprit que les systèmes utilisés pour prévenir les accidents tels que les verrous à câble, les verrous de détente, etc., ne peuvent à eux seuls empêcher l'utilisation ou l'abus de la carabine à air comprimé par une personne intentionnée à le faire. Les armoires en acier sont la meilleure solution pour réduire la possibilité d'abus intentionnel de la carabine par des enfants ou des personnes non autorisées.

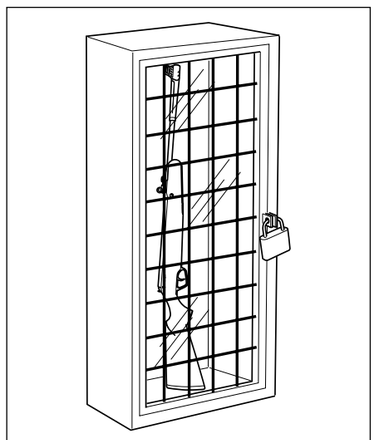

4. NE JAMIAS TIRER CONTRE DES PLANS D'EAU OU CONTRE DES SURFACES DURES.

Tirer contre un plan d'eau, un rocher ou une autre surface dure augmente la possibilité de rebonds ou de fragmentation des balles, ce qui pourrait toucher involontairement une cible secondaire.

5. ASSUREZ-VOUS DE CONNAÎTRE LES DISPOSITIFS DE SÉCURITÉ DE LA CARABINE À AIR COMPRIMÉ QUE VOUS UTILISEZ, MAIS N'OUBLIEZ PAS: CES DISPOSITIFS NE REMPLACENT PAS LES NORMES DE SÉCURITÉ ET DE MANIPULATION.

Gardez la carabine "en sécurité" jusqu'à ce que vous soyez prêt à tirer, mais pour éviter les accidents, ne vous fiez jamais uniquement aux dispositifs de sécurité. Il est essentiel de connaître et d'utiliser les dispositifs de sécurité spécifiques de la carabine à air comprimé que vous manipulez, mais les accidents peuvent être évités de la meilleure façon, en suivant les procédures de manipulation en toute sécurité, décrites dans ces normes et dans le livret d'instructions. Pour se familiariser avec les règles d'utilisation appropriée des carabines à air comprimé, il est conseillé de suivre un Cours de Sécurité sur les carabines, tenu par des experts de l'utilisation et des procédures de sécurité.

6. EFFECTUER L'ENTRETIEN APPROPRIÉ DE LA CARABINE À AIR COMPRIMÉ.

Rangez et transportez la carabine à air comprimé de manière à ce que la saleté ou la poussière ne s'accumule pas dans les mécanismes de fonctionnement. Nettoyez et huilez la carabine à air comprimé, en suivant les instructions fournies dans ce manuel, après chaque utilisation, pour éviter la corrosion, les dommages aux canons ou l'accumulation de saleté. Vérifiez toujours le canon avant de charger l'arme, pour vous assurer qu'elle soit propre et libre de toute obstruction. Tirer avec une obstruction dans le canon peut provoquer une augmentation de la pression et causer des blessures à vous-même et aux personnes à proximité. Si le tir produit un bruit anormal, arrêtez immédiatement de tirer, mettez la carabine à air comprimé en sécurité et déchargez-la. Vérifiez ensuite que le canon n'est pas obstrué.

7. UTILISER DES BALLES APPROPRIÉES.

Assurez-vous que chaque plomb utilisé soit du bon calibre pour la carabine à air comprimé que vous utilisez. Le calibre de carabines est clairement marqué sur les canon ou sur la carcasse. L'utilisation de plombs de mauvaise qualité peut affecter la précision du tir ou obstruer le canon, en raison d'une accumulation de plombs à l'intérieur du canon.

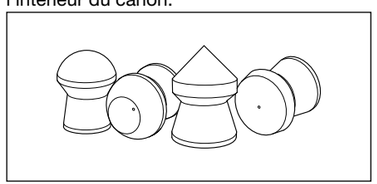

1 PIECES DE LA CARABINE - XM1 ET XM1 SPORT

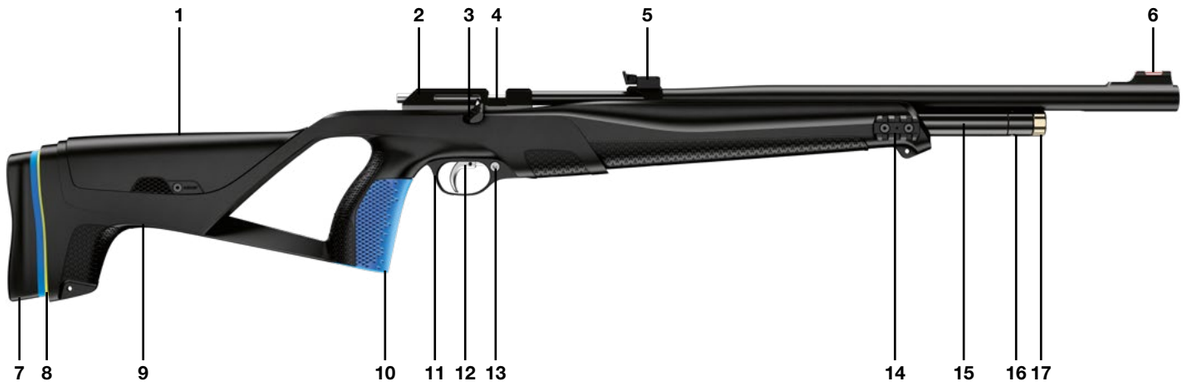

1 Joue
2 Boîtier
3 Levier de culasse
4 Culasse
5 Hausse
6 Guidon
7 Plaque de couche
8 Plaque intermédiaire
9 Crosse
10 Poignée pistolet
11 Pontet
12 Détente
13 Sûreté
14 Rail Picatinny
15 Réservoir d'air
16 Valve de chargement
17 Manomètre

ASSEMBLAGE COMPENSATEUR XM1 SPORT

REGLAGE LONGUEUR XM1 E XM1 SPORT

ASSEMBLAGE RAILS PICATINNY XM1 ET XM1 SPORT

Rail Picatinny gauche

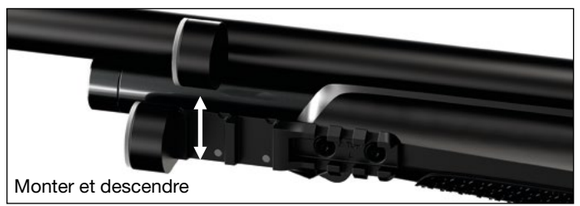

Rail Picatinny droit

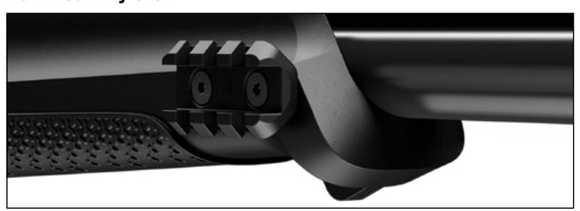

REMPLACEMENT DE LA JOUE XM1 ET XM1 SPORT

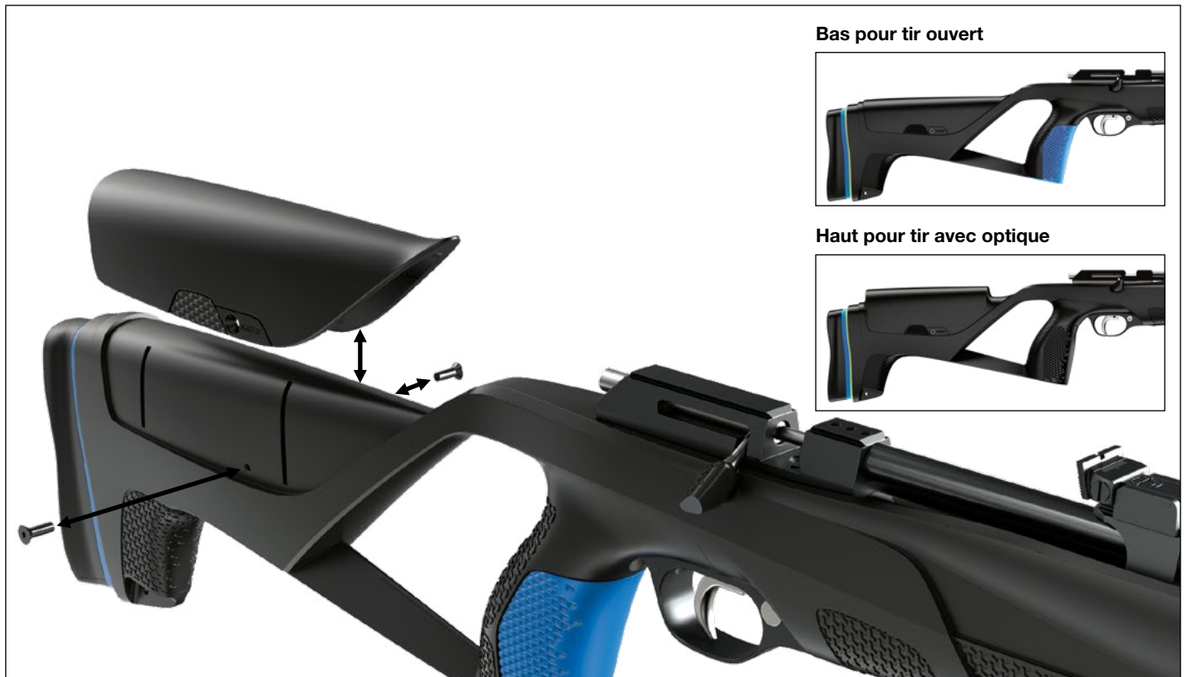

REMPLACEMENT DE LA POIGNEE PISTOLET XM1 ET XM1 SPORT

Poignée pistolet de base

Poignée pistolet XL

PIECES DE LA CARABINE - XM1 BULLPUP

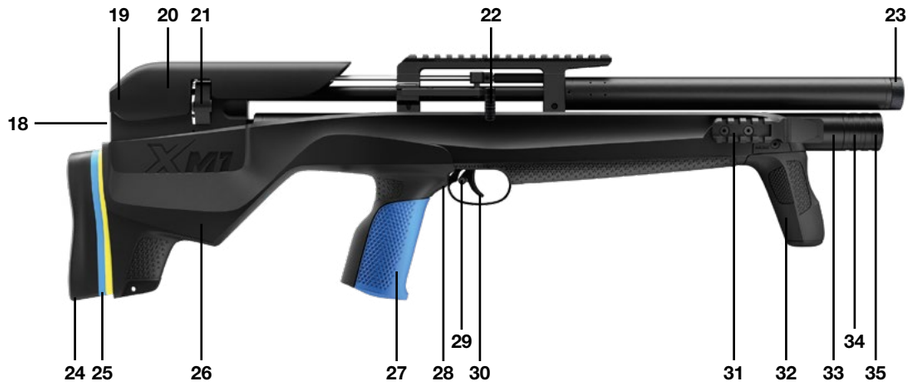

18 Réglage du ressort de percussion
19 Boîtier
20 Joue
21 Chargeur
22 Levier de culasse
23 Filetage de la bouche
24 Plaque de couche
25 Plaque intermédiaire
26 Crosse
27 Poignée pistolet
28 Pontet
29 Sûreté
30 Détente
31 Rail Picatinny
32 Poignée avant
33 Réservoir d'air
34 Valve de gonflage
35 Manomètre

ASSEMBLAGE POIGNEE AVANT XM1 BULLPUP

REGLAGE LONGUEUR XM1 BULLPUP

ASSEMBLAGE RAILS PICATINNY XM1 BULLPUP

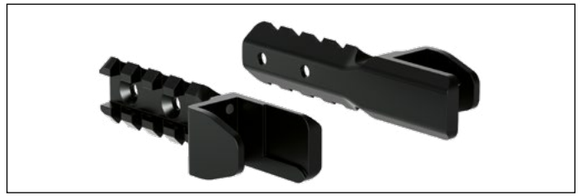

REMPLACEMENT DE LA JOUE XM1 BULLPUP

REMPLACEMENT DE LA POIGNEE PISTOLET XM1 BULLPUP

Poignée pistolet de base

Poignée pistolet XL

PIECES DE LA CARABINE - XM1 RANGER ET XM1 SCOUT

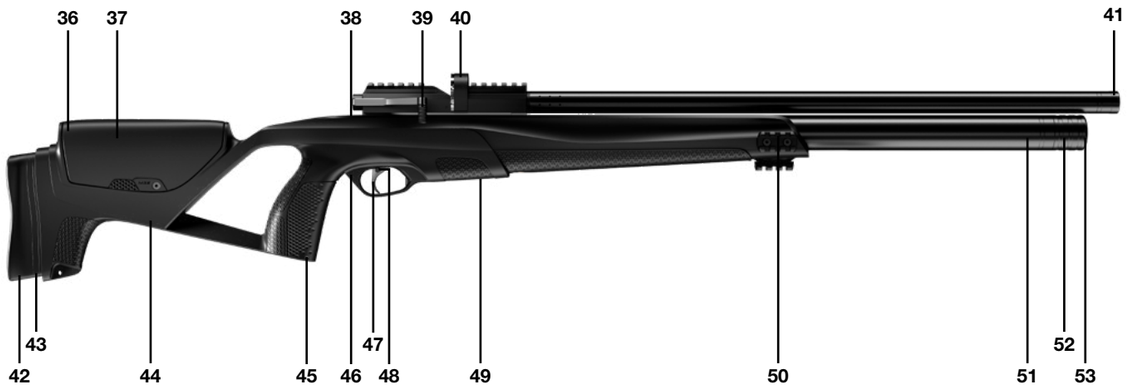

36 Boîtier
37 Joue
38 Réglage du ressort de percussion
39 Levier de culasse
40 Chargeur
41 Filetage de la bouche
42 Plaque de couche
43 Plaque intermédiaire
44 Crosse
45 Poignée pistolet
46 Pontet
47 Détente
48 Sûreté
49 Manomètre de régulation de pression
50 Rail Picatinny
51 Réservoir d'air
52 Valve de gonflage
53 Manomètre

REGLAGE LONGUEUR XM1 RANGER ET XM1 SCOUT

ASSEMBLAGE RAILS PICATINNY XM1 RANGER ET XM1 SCOUT

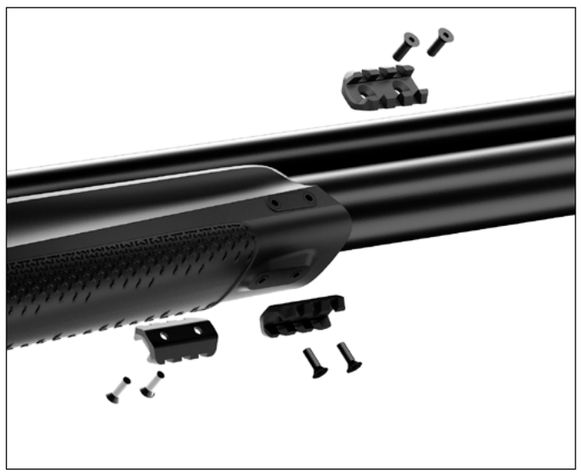

REMPLACEMENT DE LA JOUE XM1 RANGER ET XM1 SCOUT

Min 0

Max +30mm

REMPLACEMENT DE LA POIGNEE PISTOLET XM1 RANGER ET XM1 SCOUT

Poignée pistolet de base

Poignée pistolet XL

2 MANIEMENT DE LA SURETE

La carabine est équipée d'une sûreté manuelle **(13)** qui coulisse en travers de l'avant du pontet **(11)**:

• EN SURETE = le bouton est sorti à droite

XM1 et XM1 Sport

XM1 Bullpup

XM1 Ranger et XM1 Scout

• FEU = le bouton est sorti à gauche Anneau "ROUGE" visible

XM1 et XM1 Sport

XM1 Bullpup

XM1 Ranger et XM1 Scout

3 DÉTENTE RÉGLABLE

(XM1 Bullpup, XM1 Ranger et XM1 Scout n'ont pas de position de détente réglable)

Votre carabine à air comprimé dispose d'un système de réglage de la détente. Desserrez la vis **(54)** et ajustez la longueur en faisant glisser la détente. Serrez la vis.

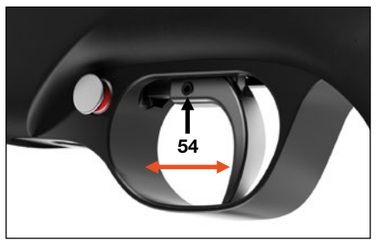

Détente XM1

Détente XM1 Sport

4 REMPLIR LE RÉSERVOIR AVEC UNE POMPE MANUELLE

- S'assurer que la carabine n'est pas chargée et non armée.
- Lire toutes les instructions de la pompe pour se familiariser avec cette opération.
- Si l'indicateur de pression se trouve en bas de la zone jaune armer afin de fermer la soupape du réservoir
- **METTRE LA CARABINE ''EN SURETE"**
  - anneau rouge non visible -
- Stocker la carabine avec une certaine pression dans le réservoir afin de maintenir la soupape et les joints sous contrainte
- Pointer la carabine dans une DIRECTION SECURISEE.
- Enclencher l'adaptateur dans la valve de gonflage.
- Pomper jusqu'à ce que l'aiguille du manomètre arrive en fin de zone verte:
  - 200 bars pour XM1/XM1 SPORT
  - 250 bars pour XM1 Bullpup, XM1 Ranger et XM1 Scout
- Une fois la pression recommandée atteinte, avant de retirer la buse, rétablir la pression dans le circuit à l'aide de la vanne de vidange appropriée située sur la pompe.

REMARQUES: NE JAMAIS dépasser les pressions de charges maximales recommandées.

Pour les pressions dépassant les 200 bars, l'utilisation du compresseur dédié Stoeger AIRGUNS est recommandé.

5 REMPLIR LE RÉSERVOIR AVEC UNE BOUTEILLE DE PLONGÉE

- S'assurer que la carabine n'est pas chargée et non armée.
- Mettre la carabine en sûreté - anneau ''ROUGE" non visible -
- Pointer la carabine dans une DIRECTION SECURISEE.
- Enclencher l'adaptateur dans la valve de gonflage.
- Ouvrir doucement la bouteille et commencer à remplir **DOUCEMENT**. Un remplissage trop rapide entraine un dégagement de chaleur qui peut altérer la précision du remplissage.
- Pomper jusqu'à ce que l'aiguille du manomètre **(55)** arrive en fin de zone verte.
- NE PAS DEPASSER la pression de 20MPa - 200bar pour XM1/XM1 Sport et 250 bars pour XM1 Bullpup.
- Fermer la bouteille lorsque la pression recommandée est atteinte.
- PURGER ENTIEREMENT le tuyau de remplissage pour éviter le coup de fouet et une blessure potentielle.
- Avant de retirer la buse, réinitialiser la pression dans le circuit à l'aide de la vis de vidange **(56).**

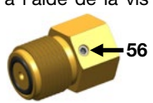

6 REMPLIR LE RÉSERVOIR AVEC UN COMPRESSEUR

Suivre les mêmes instructions qu'avec la bouteille de plongée.

7 DEPRESSURISER LA CARABINE

Votre carabine XM1, comme la majorité des carabines à air comprimé, doit être idéalement stockée avec un réservoir avec une certaine pression. Ceci maintien les joints sous pression contre les surfaces d'étanchéité et constitue déjà une réserve d'air lors du prochain remplissage. Dans les cas où il faut ou l'on souhaite vider, dépressuriser la carabine suivre les étapes suivantes:

- Pointer la carabine dans une DIRECTION SECURISEE.
- Vider tout l'air de la carabine en répétant l'armement et le tir à vide en maintenant le canon dans une DIRECTION SURE jusqu'à ce que le manomètre **(35)** indique qu'il n'y a plus de pression et que l'air ne soit plus audible quand on tire.
- Mettre la carabine en sûreté – anneau ''ROUGE" non visible -

Pour dépressuriser XM1 Bullpup

- Si vous souhaitez décharger le réservoir d'air, dévissez légèrement la vis illustrée positionnée sur le réservoir près de la carcasse.
- Une fois que l'air s'est complètement écoulé, resserrez la vis pour sceller le réservoir.

REMARQUES: pour accéder à la vis il pourrait être nécessaire de retirer la crosse de la mécanique.
REMARQUES: Avant de remplir à nouveau, réarmez la culasse et laisser armé afin réinitialiser la valve.
Pour votre sécurité, effectuez l'opération sans chargeur inséré et vérifiez qu'il n'y a pas de plombs dans le canon.

Décharger XM1 Ranger et XM1 Scout
Pour décharger complètement le réservoir d'air, retirez la vis indiquée de serrage de crosse. À l'intérieur du filetage, vous trouverez la vis de décharge à dévisser avec précaution jusqu'à ce que l'air commence à s'écouler, puis arrêtez.

Une fois que l'air dans la bouteille est vidé, resserrez la vis de décharge et replacez la vis de serrage de la crosse.
REMARQUES: Avant de remplir à nouveau, réarmez la culasse et laisser armé afin réinitialiser la valve.
Pour votre sécurité, effectuez l'opération sans chargeur inséré et vérifiez qu'il n'y a pas de plombs dans le canon.

8 CHARGEMENT DES MUNITIONS

A. Mono coup (uniquement sur XM1, XM1 Ranger et XM1 Scout - Pas sur XM1 Bullpup)

- Armer la carabine en tirant le levier d'armement vers l'arrière jusqu'à entendre un clic.
- Avec la culasse ouverte, insérer l'auget de chargement par la gauche du boitier. La languette de l'auget doit s'insérer dans la rainure du boitier. Puis placer une balle dans l'auget, tête en avant. Pousser la culasse vers l'avant et verrouiler. Ne pas introduire plus d'un plomb par tir PAR COUP.

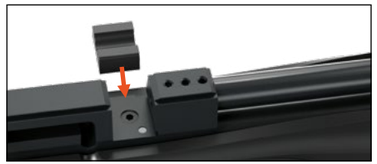

B. Alimentation du chargeur

- Charger une balle, **par la jupe**, dans le logement
- Tourner la plaque transparente dans le sens des aiguilles d'une montre pour charger la seconde balle, **par la tête**, et continuer jusqu'en butée, ce qui signifie que le dernier plomb soit est place. Refermer la plaque, à présent le chargeur est prêt.
  Avec la culasse ouverte, insérer le CHARGEUR par la gauche du boitier. La languette de l'auget doit s'insérer dans la rainure du boitier.

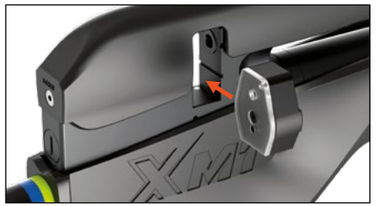

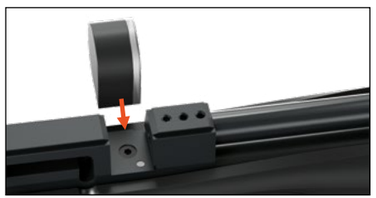

9 TIRER

- Porter des lunettes de protection.
- Pointer la carabine dans une DIRECTION SURE.
- Armer et tirer.
- Viser dans une DIRECTION SECURISEE.
- Enlever la sûreté (anneau "ROUGE" visible à gauche).
- Retirer le chargeur vide, le recharger et l'insére pour unee nouvelle séance de tir.

A NOTER: si une résistance ou un bourrage se fait sentir lors de la fermeture de la

culasse avec le chargeur en place, pousser plus fort sur le levier.

Tirer le coup immédiatement après l'armement, parce que dans le cas d'un réarmement une deuxième plomb serait introduit dans le canon.

10 HAUSSE

(XM1 Sport, XM1 Bullpup, XM1 Ranger et XM1 Scout n'ont pas de viseurs)

La carabine est équipée d'une hausse réglable en hauteur **(57)** (haut-bas) et en dérive **(58)** (gauche-droite).

- Les réglages d'élévation sont marqués sur la planchette et s'effectuent en tournant la vis d'élévation **(57)**.
  - Tourner dans le sens des aiguilles d'une montre pour tirer plus bas.
  - Tourner dans le sens inverse des aiguilles d'une montre pour tirer plus haut.
- Les réglages en dérive sont marqués sur la planchette et s'effectuent en tournant la vis **(58)**.
  - Tourner dans le sens des aiguilles d'une montre pour tirer plus vers la droite.
  - Tourner dans le sens inverse des aiguilles d'une montre pour tirer plus vers la gauche.

L'échelle de mesures n'indique pas de distance mais ont seulement une fonction de repère.

A NOTER: dans le cas du montage d'une grande lunette, démonter la hausse.

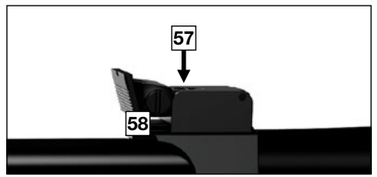

11 XM1 RANGER ET SCOUT MANOMÈTRE DE RÉGULATION DE PRESSION D'AIR

Les carabines XM1 Ranger et XM1 Scout sont équipées d'un manomètre dédié pour mesurer la pression même du régulateur de pression.

Le réglage du régulateur est fixé à 130 bar/140 bar.

Lorsque le manomètre descend en dessous de 130 bars, l'arme doit être rechargée car avec une pression inférieure à 130 bars, les performances de l'arme commencent à diminuer.

12 RÉGLAGE DE LA DÉTENTE XM1 RANGER ET SCOUT

Les carabines XM1 Ranger et XM1 Scout sont équipées d'un réglage de poids de détente.

De plus, la détente professionnelle est à trois leviers et à bossette.

La vis **(A)** régule le poids de déclenchement de la bossette, la vis **(B)** régule la course.

La procédure correcte consiste à agir sur la vis **(A)** en la vissant pour alléger la détente (et vice versa pour alourdir la détente).

Pour réduire la course, il faut agir sur la vis **(B)** en la vissant (et vice versa pour allonger la course). Il est toujours recommandé d'agir d'abord sur la vis **(B)** puis sur la vis **(A)** et de ne jamais descendre en dessous de 400 grammes de poids de détente.

REMARQUE: Il est conseillé de ne pas trop visser la vis (A) pour éviter que la détente n'accroche plus et/ou ne devienne trop sensible et dangereuse. Il est recommandé de faire régler la détente toujours par un technicien qualifié et professionnel.

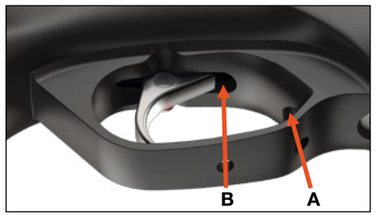

13 XM1 BULLPUP, XM1 RANGER ET XM1 SCOUT RÉGLAGE DU RESSORT DE PERCUSSION

Afin d'ajuster finement la puissance fournie par les carabines en fonction des balles utilisées, les armes XM1 Bullpup, XM1 Ranger et XM1 Scout sont équipées d'un ressort de percussion réglable. En vissant le ressort de percussion, vous agissez sur la précharge du ressort qui augmente les temps d'ouverture de la valve, assurant un débit d'air plus important.

REMARQUE: en fonction de la puissance de la carabine qui peut varier en fonction du pays de destination, vous aurez un réglage de puissance plus ou moins accentué.

14 ENTRETIEN DE LA CARABINE

La carabine ne nécessite qu'un nettoyage et un entretien légers.

Pièces mécaniques:

Le canon doit être nettoyé avant stockage et au moins après 500 coups avec une baguette de nettoyage (éviter les brosses en laiton pour ne pas endommager les rayures), ou des feutres de nettoyage qui doivent être tirés comme les balles. (uniquement en coup par coup).

Tous les 1000 coups, appliquer une goutte d'huile dans la culasse. Les parties métalliques bronzées doivent être protégées contre la rouille. Maintenir la protection à l'aise d'un tampon imbibé d'huile.

Toutes les parties mécaniques visibles, culasse, détente, sûreté peuvent être lubrifiées à intervalles réguliers pour une bonne fonctionnalité.

Entretien de la crosse et des composants synthétiques:

Les crosses et composants synthétiques ne nécessitent aucun entretien, nettoyer avec un chiffon.

15 STOCKAGE

- **Stockez la carabine avec une certaine pression dans le réservoir pour maintenir une contrainte sur la valve et les joints**
- Ne pas ranger la carabine en position armée.
- Désarmer la carabine en tirant dans une direction sécurisée et respecter toujours les règles de sécurité.
- Ne pas stocker la carabine dans un endroit humide.

ATTENTION

- **Ne pas essayer de démonter la carabine à air comprimé. Se rendre auprès d'un point de vente agréé.**
- **Ne pas modifier la carabine à air comprimé; une utilisation autre que celle qui est prévue dans ce mode d'emploi peut rendre la carabine dangereuse et entraînera l'annulation de la garantie.**

ATTENTION

- **Toute modification non autorisée peut rendre l'usage de la carabine dangereux et provoquer de graves lésions ou des morts.**
- **Le tir avec la carabine sans plombs dans le canon (à blanc) peut entraîner des dommages irréparables à la carabine à air comprimé.**

16 ASSISTANCE ET REPARATIONS

Contactez votre vendeur pour une première assistance ou le distributeur officiel de votre zone.
La liste des Distributeurs Officiels Stoeger Airguns est disponible sur le site:
"stoegerairguns.com".

GARANTIE

Les carabines à air comprimé Stoeger sont garanties 2 ans à partir de la date d'achat.

Tous dommages accidentels, tous dommages indirects consécutifs au non respect des mises en garde décrites dans le mode d'emploi présent et tout démontage non autorisé ne sont pas couverts par la garantie.

Ne sont pas couverts par la garantie:
- le mauvais usage ou les dégâts accidentels/accidents
- le mauvais soin et entretien
- le non respect des instructions décrites dans le mode d'emploi
- l'usure normale due à l'utilisation
- la rouille et la corrosion
- les obstructions du canon

Pour les produits Stoeger, la présente garantie ne couvre pas les réclamations présentées par des propriétaires successifs.

XM1 PRO — CARABINE PCP
MANUEL D'UTILISATION

Conçue par Stoeger Airguns — Technologie et style italiens
Produite pour Stoeger Airguns. Tous droits réservés.
stoegerairguns.com
Fabriqué en Chine

Lire toutes les instructions et tous les avertissements avant utilisation.
L'utilisateur doit respecter l'ensemble des lois locales relatives à l'usage et à la détention des armes à air comprimé.
Produit recommandé pour un usage adulte
Service: infostoegerairguns@benelli.it — FAQ et centres de service agréés sur stoegerairguns.com

AVERTISSEMENTS DE SÉCURITÉ

- Utiliser uniquement de l'air comprimé. Ne pas utiliser d'O2 ni aucun autre mélange gazeux.
- Ne pas dépasser la pression de remplissage maximale de 3625 psi (250 bar).
- Ne pas modifier les composants, la puissance ou les réglages d'usine au-delà de ce qui est prévu comme ajustable par l'utilisateur. Toute modification annule la garantie.
- Respecter les lois locales concernant le transport, les lieux d'utilisation et les niveaux de puissance.
- Éviter tout usage en public pouvant faire confondre cette carabine avec une arme à feu.
- Porter une protection oculaire et auditive (EPI). Éviter les surfaces favorisant les ricochets.
- Stocker la carabine dans un endroit sec, séparément des munitions.
- Ne pas brandir ni exhiber la carabine en public. Ne pas modifier les couleurs ni les marquages pour la faire ressembler à une arme à feu.
- Garder la bouche du canon pointée en permanence dans une direction sûre.
- Porter des lunettes de protection et une protection auditive.
- La carabine peut partir en coup si elle tombe ou subit un choc, que la sûreté soit engagée ou non.
- Respecter la distance de tir de sécurité et toujours savoir ce qui se trouve derrière la cible. Éviter les surfaces susceptibles de provoquer des ricochets (eau, métal, pierre, béton).
- Garder le doigt hors de la détente tant que les organes de visée ne sont pas sur la cible et que la décision de tirer n'est pas prise.
- Ne jamais regarder dans la bouche du canon.
- Ne pas démonter ni modifier la carabine. Toute intervention dépassant l'entretien normal doit être réalisée par un centre de service agréé.
- Conserver la carabine et les munitions séparément et hors de portée des mineurs.
- Ne jamais utiliser la carabine sous l'influence d'alcool ou de drogues

RÈGLES DE BASE AVANT UTILISATION

1. Toujours considérer la carabine comme si elle était chargée.
2. Ne jamais la pointer vers une personne ou un animal.
3. Transporter la carabine en contrôlant la direction du canon.
4. Vérifier que le canon est libre, que la zone est sûre et que la butte de tir est adaptée.
5. Ne jamais laisser une carabine chargée sans surveillance.

CECI N'EST PAS UN JOUET. Réservé aux adultes. Ne pas utiliser la carabine avant d'avoir lu l'intégralité du manuel et assimilé toutes les règles de sécurité. Un usage impropre ou négligent peut entraîner des blessures graves ou mortelles.

CARACTÉRISTIQUES PRINCIPALES

- Système à verrou (bolt-action).
- Réservoir d'air intégré autour du canon.
- Régulateur externe réglable.
- Ressort de marteau réglable.
- Détente réglable à deux temps.
- Rail Picatinny 30 MOA avec support pour niveauà bulle anti-cant.
- Crosse pliante à aimants, longueur de crosse (LOP) et appui-joue réglables, plaque de couche réglable en hauteur.
- Poignée pistolet ambidextre type AR-15.
- Trois plaques M-LOK (droite, gauche, inférieure).
- Quatre points d'attache QD pour bretelle.
- Repose-pouce ambidextre.

DONNÉES TECHNIQUES

Calibres	.177 (4,5 mm), .22 (5,5 mm), .25 (6,35 mm)
Longueur du canon	700 mm (≈ 27,6 in)
Vitesse	.177 1000 fps; .22 1000 fps; .25 900 fps
Pression de remplissage max.	3625 psi (250 bar)
Capacité d'air	270 cc
Chargeur	12 coups (.177), 10 coups (.22), 9 coups (.25)
Longueur totale max.	1176 mm
LOP	347–373 mm (course de réglage 26 mm)
Course de la plaque de couche	37 mm
Réservoir d'air	intégré au canon, bouche filetée 1/2-20 UNF avec cache-filet

1 ÉLÉMENTS DE LA CARABINE - XM1 PRO

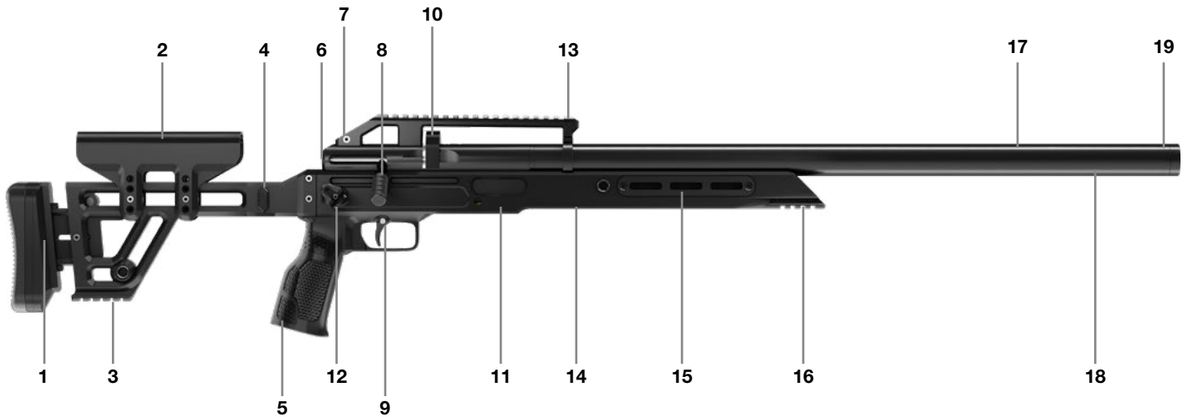

1 Plaque de couche réglable et LOP
2 Appui-joue réglable
3 Rail Picatinny
4 Crosse pliante
5 Poignée pistolet
6 Vis de réglage du ressort de marteau
7 Niveau à bulle
8 Levier d'armement / de chargement robuste
9 Détente réglable
10 Chargeur 12 coups (.22), 10 coups (.22), 9 coups (.25)
11 Châssis inférieur en aluminium
12 Repose-pouce ambidextre
13 Rail Picatinny 30 MOA
14 Régulateur d'air
15 Garde-main tactique compatible M-LOK
16 Rail Picatinny
17 Réservoir d'air 322 cc
18 Canon intégré au réservoir
19 Bouche filetée

2 SÛRETÉ MANUELLE

- **SAFE (SÉCURISÉ):** levier de sûreté orienté vers la droite. La carabine ne peut pas tirer.

- **FIRE (TIR):** levier de sûreté orienté vers la gauche. La carabine est prête à tirer.

- Garder la sûreté sur **SAFE** jusqu'au moment de tirer. La sûreté ne fonctionne que lorsque le verrou est armé.

3 REMPLISSAGE DU RÉSERVOIR

- Raccorder la sonde de remplissage à l'équipement de charge muni d'un manomètre.
- Nettoyer la sonde et l'orifice de remplissage. Insérer la sonde dans l'orifice.

- Remplir lentement jusqu'à 3625 psi (250 bar). Un remplissage trop rapide provoque de la chaleur et des indications de pression inexactes.
- Purger complètement le flexible de remplissage pour éviter le fouettement incontrôlé du tuyau, puis débrancher.
- Vérifier l'absence de fuites à l'aide d'eau savonneuse.

4 REMPLISSAGE AVEC POMPE MANUELLE

Porter des EPI. S'assurer que la carabine est déchargée et non armée. Suivre les instructions du fabricant de la pompe manuelle.

5 REMPLISSAGE AVEC BOUTEILLE HAUTE PRESSION

- Ouvrir la vanne lentement. Surveiller les manomètres de la carabine et de la bouteille.
- Fermer la vanne à la pression souhaitée. Ne pas dépasser 3625 psi (250 bar).
- Purger l'air résiduel dans le flexible de remplissage et débrancher.

6 DÉPRESSURISATION

Méthode A

Armer la carabine et effectuer des tirs à vide dans une direction sûre jusqu'à ce que le manomètre indique ZÉRO et qu'aucun bruit d'air ne soit perceptible au tir.

Méthode B

Tourner légèrement la vis de réglage de pression dans le sens horaire, tirer 1–2 coups et vérifier le manomètre.

- Si le manomètre du régulateur indique plus de 5 MPa (≈ 50 bar), répéter le cycle.
- S'il indique 5 MPa ou moins, ouvrir lentement la vis de dépressurisation jusqu'à entendre l'échappement d'air, puis tourner la vis de réglage de pression dans le sens antihoraire jusqu'à ce que la pression retombe à ZÉRO.

Remarque: avant de retirer la sonde de remplissage, s'assurer que le système a été purgé. Retirer toujours le chargeur et vérifier que le canon est libre.

7 CHARGEMENT ET ALIMENTATION

Chargeur rotatif: 12 tirs (.177), 10 tirs (.22), 9 tirs (.25).

1. Tourner le barillet à fond dans le sens antihoraire et le verrouiller.
2. Insérer les projectiles dans le sens indiqué.
3. Tourner le capot du chargeur dans le sens horaire jusqu'à ce que le chargeur soit rempli.

4. Tirer le verrou en arrière pour armer la carabine.
5. Insérer le chargeur dans le logement de culasse et pousser le verrou complètement vers l'avant.

6. Après avoir tiré tous les projectiles, tirer le verrou en arrière, retirer le chargeur et recharger.

8 RÉGLAGES UTILISATEUR

Détente à deux temps

- Carabine déchargée et non armée.
- Course du premier temps: vis **A**
  - sens antihoraire = augmente la course.
  - sens horaire = diminue la course.
- Course du second temps: vis **B**
  - sens antihoraire = augmente la course.
  - sens horaire = diminue la course.
- **Après réglage, vérifier le bon fonctionnement de la sûreté et s'assurer que la carabine ne part pas en coup en cas de choc.**

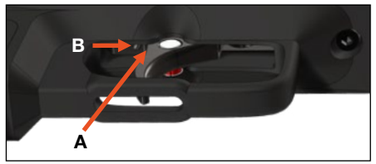

Ressort de marteau

- Retirer la crosse (déverrouiller et la faire coulisser, ou retirer le tube tampon et la crosse).

- Accéder à la vis du ressort de marteau:
  - sens horaire = plus de puissance.
  - sens antihoraire = moins de puissance.
- Procéder par micro-incréments de 1/8 à 1/4 de tour et tester après chaque modification.

Régulateur

- Pour augmenter la pression de sortie du régulateur: tourner la vis dans le sens antihoraire.
- Pour réduire la pression de sortie: dépressuriser la carabine en dessous du nouveau point de consigne, puis tourner la vis dans le sens horaire. Ne pas serrer à fond.
- De petites rotations produisent de grands changements. Procéder progressivement et vérifier le fonctionnement par un tir à vide en sécurité.

9 ENTRETIEN

Nettoyage et lubrification

- Tous les 3 mois ou 1000 coups, appliquer une petite quantité d'huile silicone 100 % entre les joints toriques de la sonde de remplissage et sur l'extrémité de la tige de verrou.
- Canon: nettoyer avant la première utilisation et tous les 1000 coups ou dès que la précision diminue. Ne jamais lubrifier l'intérieur du canon.
- Toujours vérifier que la carabine est déchargée et que le canon est libre. Retirer tout chiffon ou patch résiduel.
- Faire contrôler la carabine une fois par an par un armurier qualifié. En cas de pénétration d'eau, de sable, etc. dans le mécanisme, effectuer un nettoyage complet.

Remplacements typiques

- Joints toriques de la sonde de remplissage: si la sonde fuit ou est éjectée pendant le remplissage, remplacer les deux joints.
- Joint torique de la soupape d'admission: si de l'air fuit par la valve d'admission, dépressuriser jusqu'à ZÉRO et remplacer le joint.
- Après toute intervention, vérifier que tous les assemblages filetés sont correctement serrés.

10 MESURES DE SÉCURITÉ EN UTILISATION

- Après toute chute ou choc, inspecter le réservoir. En cas de doute, dépressuriser et contacter le service client.
- Ne pas charger la carabine tant que vous n'êtes pas prêt à tirer.
- Ne pas courir ni sauter avec une carabine armée ou chargée.
- Ne pas transporter une carabine chargée dans des véhicules, bâtiments ou lieux publics.
- Lorsque vous recevez la carabine d'une autre personne, vérifier que la sûreté est engagée et qu'elle est déchargée.
- Conserver la carabine et les projectiles séparés et verrouillés.
- Ne pas se fier uniquement à la sûreté mécanique.
- Utiliser une butte de tir adaptée et éviter l'eau, le métal, la pierre ou le béton afin d'éviter les ricochets.

11 DÉPANNAGE

1. Fuite à la sonde de remplissage pendant le remplissage: repositionner la sonde ; si la fuite persiste, remplacer les joints toriques de la sonde.
2. Air sortant du canon pendant le remplissage: armer la carabine puis remplir ; si la fuite persiste, remplacer le joint torique de la valve.
3. Fuite à l'orifice de remplissage après remplissage: remplacer le joint torique de la valve d'admission.
4. Fuite au raccord entre les valves et le réservoir: remplacer le joint torique de la valve d'admission.
5. Fuite au niveau du manomètre pendant le remplissage: resserrer le manomètre;

si la fuite persiste, remplacer le joint torique du manomètre.
6. Le verrou ne s'arme pas complètement: resserrer les vis du verrou.
7. Mauvaise précision: nettoyer le canon, essayer différents projectiles, vérifier l'optique et les montages, retirer le modérateur de son.
8. Fuite au niveau de la fenêtre de chargement pendant le tir: remplacer le joint torique de culasse.
9. Manœuvre du verrou dure ou rugueuse: nettoyer l'extrémité de la tige du verrou et lubrifier légèrement.

12 STOCKAGE ET TRANSPORT

- Transport: carabine déchargée, dans une mallette fermée, conformément aux lois locales.
- Stockage: endroit sec et ventilé, à l'écart des sources de chaleur.
- PCP: stocker avec une légère pression résiduelle afin de protéger les joints toriques.
- Stocker la carabine et les munitions séparément; utiliser des dispositifs de verrouillage lorsque cela est possible.

13 GARANTIE, RESPONSABILITÉ, MISE AU REBUT ET CONTACTS

Garantie
La garantie couvre les défauts de fabrication dans les conditions et limites spécifiées sur stoegerairguns.com. Toute intervention non autorisée ou modification annule la garantie.

Responsabilité
L'usage impropre ou négligent relève de la seule responsabilité de l'utilisateur. Stoeger Airguns ne peut être tenu responsable des dommages aux personnes ou aux biens résultant de tirs intentionnels ou accidentels, de réglages non autorisés, de munitions inadaptées, de corrosion ou de négligence. La sécurité incombe à l'utilisateur.

Mise au rebut
Respecter la réglementation locale. Ne pas rejeter lubrifiants ou composants dans l'environnement.

Contacts
Support technique et pièces de rechange d'origine: **stoegerairguns.com**

14 ANNEXE ET SPÉCIFICATIONS RAPIDES

- Calibres: .177 / .22 / .25
- Pression max.: 3625 psi (250 bar)
- Capacité: 322 cc
- Canon: 700 mm (≈ 27,6 in)
- Chargeur: 12 / 10 / 9 coups
- Régulateur: réglable de l'extérieur
- Ressort de marteau: réglable
- Rail: Picatinny 30 MOA

Checklist rapide avant utilisation
1. Zone de tir sûre et butte de tir adaptée.
2. EPI portés.
3. Sûreté engagée, canon libre.
4. Pression dans les limites spécifiées.
5. Charger et viser. Après usage: décharger, nettoyer, consigner tout problème.

LESEN SIE DIE ANWEISUNGEN UND VORSICHTSHINWEISE IN DIESEM HANDBUCH SORGFÄLTIG DURCH, BEVOR SIE DEN KARABINER MIT DRUCKLUFT BENUTZEN.

Wir gratulieren Ihnen und danken Ihnen für den Kauf des neuen Druckluft-Karabiners mit Stoeger AIRGUNS-Kugeln.

ACHTUNG

DIESES LUFTGEWEHR IST KEIN SPIELZEUG UND DARF NUR VON VOLLJÄHRIGEN PERSONEN BENUTZT WERDEN.
BITTE LESEN SIE DAS GESAMTE BENUTZERHANDBUCH SORGFÄLTIG DURCH.
BEHANDELN SIE IHR LUFTGEWEHR IMMER WIE EINE ECHTE WAFFE.

ACHTUNG

BEFOLGEN SIE SORGFÄLTIG DIE SICHERHEITSHINWEISE IN DIESER ANLEITUNG UND BEWAHREN SIE DIE ANLEITUNG FÜR DEN SPÄTEREN GEBRAUCH AUF. VERKAUFEN SIE IHR LUFTGEWEHR NICHT OHNE DIE DAZUGEHÖRIGE GEBRAUCHSANWEISUNG.

DER EIGENTÜMER UND DER BENUTZER SIND VERPFLICHTET, DIE ÖRTLICHEN GESETZE ÜBER DEN BESITZ UND DIE VERWENDUNG VON LUFTGEWEHREN VOLLSTÄNDIG EINZUHALTEN.

Dieses Produkt darf nur unter vollständiger Einhaltung aller im Verwendungsland geltenden Gesetze, Vorschriften und Sicherheitsanforderungen verwendet und gehandhabt werden. Jede Verwendung, die nicht dem vom Hersteller vorgesehenen Zweck entspricht, oder jede Verwendung, die nicht mit den geltenden gesetzlichen Bestimmungen übereinstimmt, liegt in der alleinigen Verantwortung des Benutzers.

Wir behalten uns das Recht vor, die in diesem Handbuch enthaltenen Daten, die technischen Spezifikationen, Abmessungen, Gewichte und Abbildungen jederzeit und ohne Vorankündigung zu ändern.

REGELN FÜR DIE SICHERHEIT VON LUFTGEWEHREN

1. DAS LUFTGEWEHR NIEMALS AUF ETWAS RICHTEN, AUF DAS ES GEFÄHRLICH SEIN KÖNNTE, ZU SCHIESSEN.

Richten Sie ein Gewehr niemals auf einen Teil Ihres Körpers oder auf eine andere Person. Dies ist besonders wichtig beim Laden und Entladen Ihres Luftgewehrs. Wenn Sie auf ein Ziel schießen, vergewissern Sie sich, dass Sie wissen, was sich dahinter befindet. Sollte die Zielscheibe verfehlt oder durchschlagen werden, liegt es in Ihrer Verantwortung, dafür zu sorgen, dass das Geschoss keine unbeabsichtigten Verletzungen oder Schäden an Personen oder Sachen verursachen kann.

2. EIN LUFTGEWEHR KANN ZU DAUERHAFTEN SCHÄDEN ODER ZUM TOD FÜHREN. BEHANDELN SIE EINEN KARABINER IMMER WIE EINE ECHTE WAFFE UND SO, ALS OB ER GELADEN WÄRE.

Gehen Sie nie davon aus, dass ein Luftgewehr ungeladen ist. **Die einzige Möglichkeit, um sicherzustellen, dass sich im Lauf eines Karabiners kein Kügelchen befindet, besteht darin, das Innere des Laufs visuell zu untersuchen, um festzustellen, ob sich ein Kügelchen darin befindet.**

3. BEWAHREN SIE IHR LUFTGEWEHR AUSSERHALB DER REICHWEITE VON KINDERN AUF.

Es liegt in der Verantwortung des Besitzers des Karabiners, dafür zu sorgen, dass Kinder und Jugendliche unter der Volljährigkeit oder andere unbefugte Personen keinen unbeaufsichtigten Zugang zu dem Karabiner haben. Um das Risiko von Unfällen mit Kindern zu verringern, sollten Sie Ihren Karabiner abschließen und Kugeln an einem separaten, verschlossenen Ort aufbewahren. Es ist zu bedenken, dass Systeme zur Vermeidung von Unfällen, wie z. B. Drahtsicherungen, Abzugssperren usw., allein nicht verhindern können, dass das Luftgewehr von einer Person, die dies beabsichtigt, benutzt oder missbraucht wird. Stahlschränke sind die beste Lösung, um die Möglichkeit eines vorsätzlichen Missbrauchs des Luftgewehrs durch Kinder oder Unbefugte zu verringern.

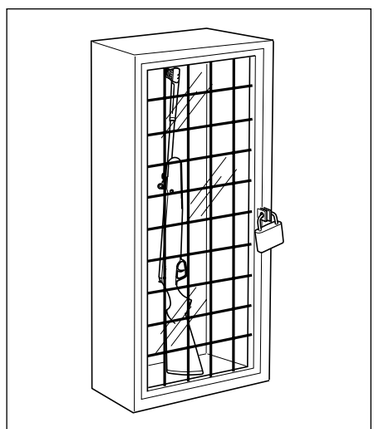

4. NIEMALS AUF WASSERSPIEGEL ODER HARTE OBERFLÄCHEN SCHIESSEN.

Wenn Sie auf ein Gewässer, einen Felsen oder eine andere harte Oberfläche schießen, erhöht sich die Wahrscheinlichkeit von Rückprall oder Zersplitterung der Kugeln, die ungewollt ein zweites Ziel treffen können.

5. VERGEWISSERN SIE SICH, DASS SIE MIT DEN SICHERHEITSMERKMALEN DES VON IHNEN BENUTZTEN LUFTGEWEHRS VERTRAUT SIND, ABER DENKEN SIE DARAN: DIESE MERKMALE ERSETZEN NICHT DIE SICHERHEITS- UND HANDHABUNGSVORSCHRIFTEN.

Bewahren Sie Ihr Luftgewehr «sicher» auf, bis Sie zum Schießen bereit sind, aber verlassen Sie sich nie ausschließlich auf Sicherheitsvorrichtungen, um Unfälle zu vermeiden. Es ist unbedingt erforderlich, dass Sie die Sicherheitsvorkehrungen für das von Ihnen benutzte Luftgewehr kennen und anwenden. Unfälle lassen sich jedoch am besten vermeiden, wenn Sie die in diesen Regeln und in der Bedienungsanleitung beschriebenen Verfahren zur sicheren Handhabung befolgen. Um sich mit den Regeln für den richtigen Gebrauch von Luftgewehren vertraut zu machen, empfiehlt sich die Teilnahme an einem Gewehrsicherheitskurs, der von Fachleuten für den Gebrauch und die Sicherheitsverfahren durchgeführt wird.

6. FÜHREN SIE EINE ANGEMESSENE WARTUNG IHRES LUFTGEWEHRS DURCH.

Bewahren Sie Ihr Luftgewehr so auf und transportieren Sie es so, dass sich kein Schmutz oder Staub in den Bedienungsmechanismen ansammelt. Reinigen und ölen Sie Ihr Luftgewehr nach jedem Gebrauch gemäß den Anweisungen in diesem Handbuch, um Korrosion, Laufbeschädigungen oder Schmutzablagerungen zu vermeiden. Prüfen Sie den Lauf vor dem Laden immer, um sicherzustellen, dass er sauber und frei von Verstopfungen ist. Das Schießen mit einem Hindernis im Lauf kann zu erhöhtem Druck führen und Verletzungen bei Ihnen selbst und bei Personen in Ihrer Nähe verursachen.

Wenn beim Schießen ein abnormales Geräusch entsteht, stellen Sie das Schießen sofort ein, sichern Sie das Luftgewehr und entladen Sie es. Prüfen Sie dann, ob der Lauf frei von Hindernissen ist.

7. GEEIGNETE KUGELN VERWENDEN.

Vergewissern Sie sich, dass die verwendeten Kugeln das richtige Kaliber für das verwendete Luftgewehr haben. Das Kaliber des Luftgewehrs ist deutlich auf dem Lauf oder auf dem Gehäuse eingeprägt. Die Verwendung von minderwertigen Gewehrkugeln kann die Schussgenauigkeit beeinträchtigen oder den Lauf verstopfen, weil sich die Kugeln im Lauf ansammeln.

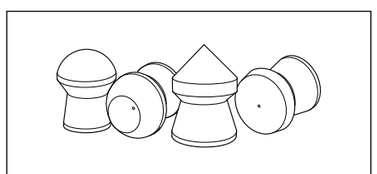

1 TEILE DES GEWEHRS - XM1 UND XM1 SPORT

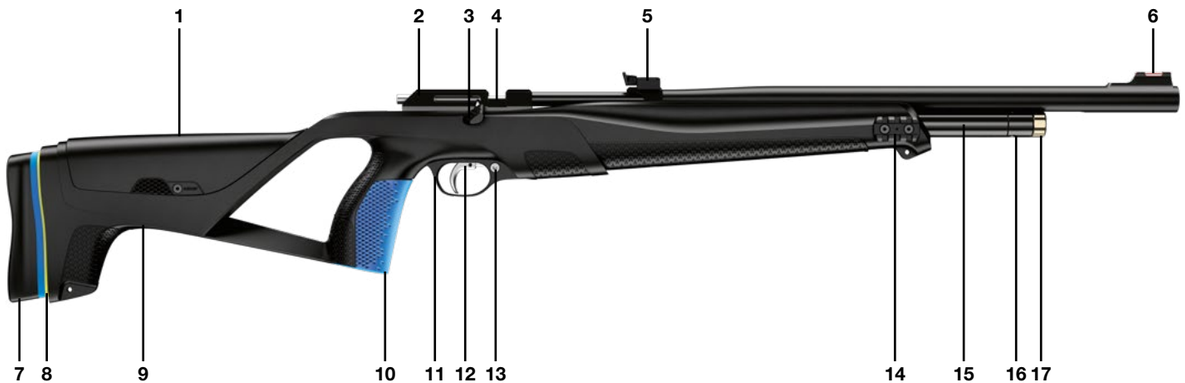

1 Backe
2 Verschlussgehäuse
3 Verschlusshebel
4 Verschluss
5 Visier
6 Korn
7 Schaftkappe
8 Zwischenscheibe
9 Schaft
10 Pistolengriff
11 Abzugbügel
12 Abzug
13 Sicherung
14 Picatinnyschiene
15 Luftbehälter
16 Einlassventil
17 Manometer

XM1 SPORT KOMPENSATOR MONTIEREN

SCHAFTLÄNGE - EINSTELLUNG XM1 UND XM1 SPORT

XM1/XM1 SPORT PICATINNYSCHIENEN MONTIEREN

Picatinnyschiene links

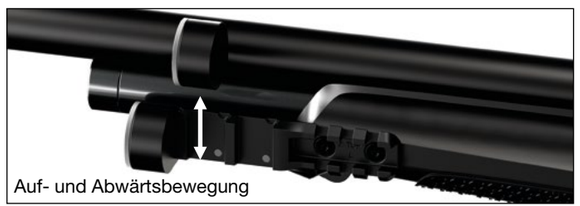

Picatinnyschiene rechts

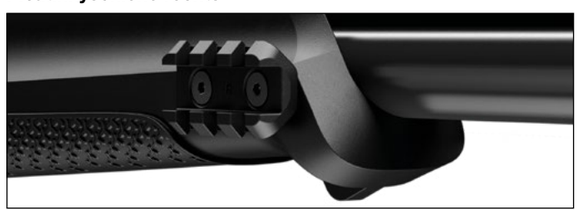

SCHAFTBACKE ERSETZEN XM1 UND XM1 SPORT

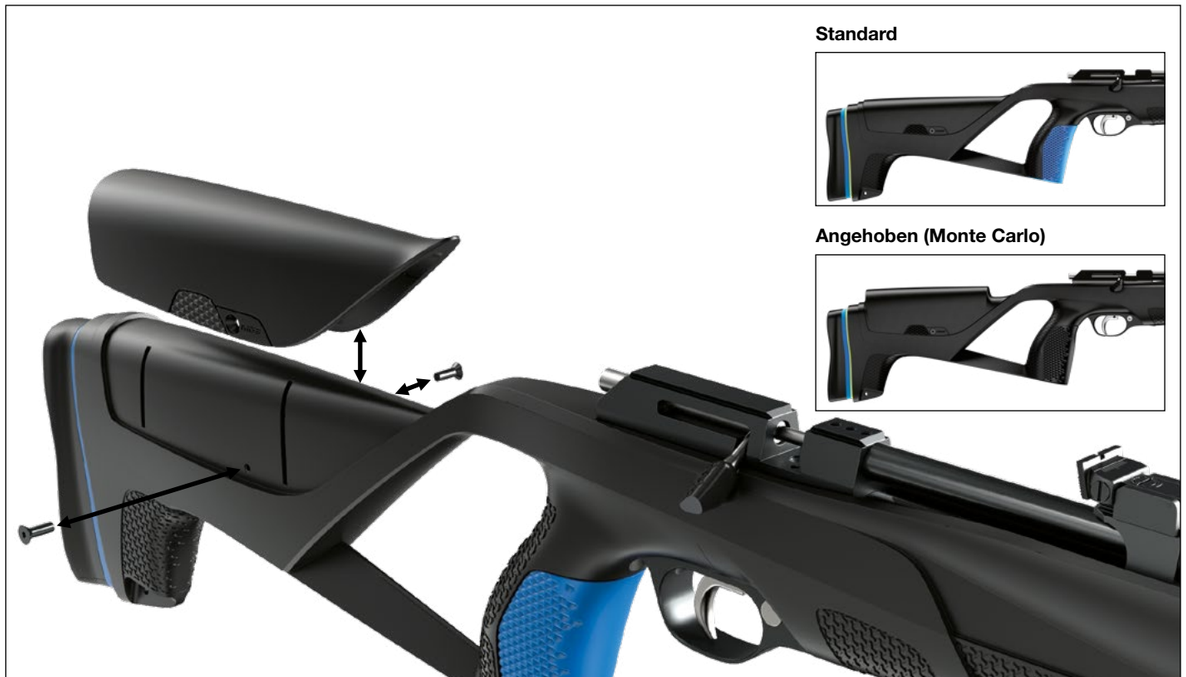

PISTOLENGRIFF ERSETZEN XM1 UND XM1 SPORT

Standard

XL Griff

GEWEHRTEILE - XM1 BULLPUP

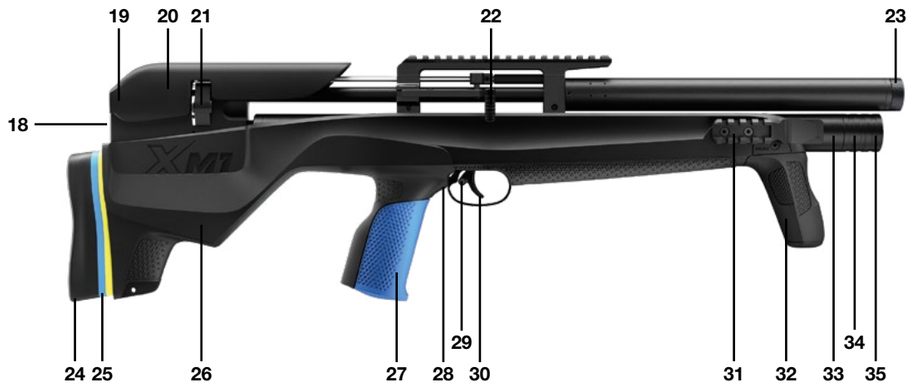

18 Hammerfeder-Regulierungsschraubeg
19 Verschlussgehäuse
20 Backe
21 Magazin
22 Verschlusshebel
23 Mündungsgewinde
24 Schaftklappe
25 Zwischenscheibe
26 Schaft
27 Pistolengriff
28 Abzugbügel
29 Sicherung
30 Abzug
31 Picatinnyschiene
32 Vordergriff
33 Luftbehälter
34 Einlassventil
35 Manometer

XM1 BULLPUP VORDERGRIFF MONTIEREN

XM1 BULLPUP SCHAFTLÄNGE ANPASSEN

XM1 BULLPUP PICATINNYSCHIENEN MONTIEREN

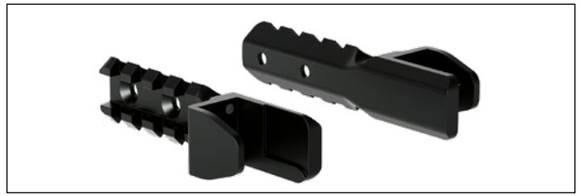

XM1 BULLPUP SCHAFTBACKE ERSETZEN

XM1 BULLPUP PISTOLENGRIFF ERSETZEN

Standard

XL Griff

GEWEHRTEILE - XM1 RANGER UND XM1 SCOUT

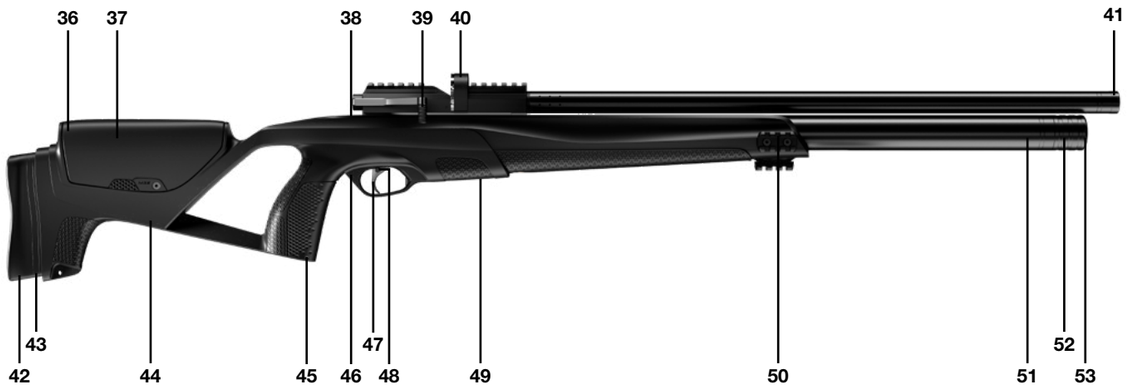

36 Verschlussgehäuse
37 Backe
38 Hammerfeder-Regulierungsschraubeg
39 Verschlusshebel
40 Magazin
41 Mündungsgewinde
42 Schaftklappe
43 Zwischenscheibe
44 Schaft
45 Pistolengriff
46 Abzugbügel
47 Abzug
48 Sicherung
49 Druckregler-Manometer
50 Picatinnyschiene
51 Luftbehälter
52 Einlassventil
53 Manometer

XM1 RANGER UND XM1 SCOUT SCHAFTLÄNGE ANPASSEN

XM1 RANGER UND XM1 SCOUT PICATINNYSCHIENEN MONTIEREN

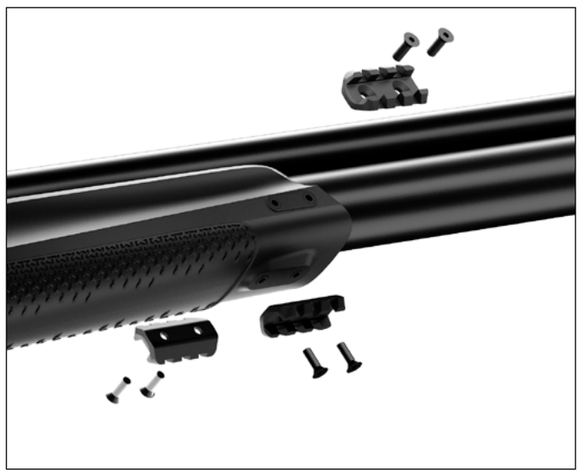

XM1 RANGER UND XM1 SCOUT SCHAFTBACKE ERSETZEN

Min 0

Max +30mm

XM1 RANGER UND XM1 SCOUT PISTOLENGRIFF ERSETZEN

Standard

XL Griff

2 SICHERE HANDHABUNG

Ihr Luftgewehr ist mit einem manuellen Sicherungsbolzen ausgestattet der vorne am Abzugbügel gleitet:

• NACH RECHTS = gesichert (Safe)

XM1 und XM1 Sport

XM1 Bullpup

XM1 Ranger und XM1 Scout

• Nach links = ungesichert = Feuerbereit (FIRE) - Roter Ring sichtbar

XM1 und XM1 Sport

XM1 Bullpup

XM1 Ranger und XM1 Scout

3 EINSTELLUNG DES ABZUGS

(XM1 Bullpup, XM1 Ranger und XM1 Scout haben keine einstellbare Abzugposition)

Der Abzug ist verstellbar. Schraube **(54)** lösen und Abzug zur gewünschten Position schieben. Schraube festdrehen.

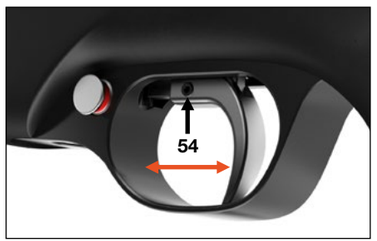

Abzug XM1

Abzug XM1 Sport

4 FÜLLEN SIE DIE LUFT MIT EINER HANDPUMPE IN DEN TANK

- Lesen Sie die Anweisungen der Pumpe sorgfältig durch, um sich mit den Schritten vertraut zu machen, um sie korrekt auszuführen
- Stellen Sie sicher, dass Ihr Luftgewehr ungeladen ist und keine Kugel im Lauf hat
- Aktivieren Sie dabei immer die Sicherung
- Bringen Sie die Mündung des Gewehrs immer in eine sichere Richtung
- Setzen Sie das Ventil den Einfülladapter in die Einfüllmulde neben dem Manometer ein
- Pumpen, bis der empfohlene Druck erreicht ist (grüner Bereich):

- 200 bar für XM1/XM1 SPORT
- 250 bar für XM1 Bullpup, XM1 Ranger und XM1 Scout

- Sobald der empfohlene Druck erreicht ist, stellen Sie vor dem Entfernen der Düse den Druck im Kreislauf mit dem entsprechenden Ablassventil an der Pumpe wieder her.

HINWEIS: Überschreiten Sie niemals die empfohlenen maximalen Lastdrücke. Bei Drücken über 200 bar wird der Einsatz des speziellen Stoeger AIRGUNS Kompressors empfohlen.

5 FÜLLEN DES LUFTGEWEHRS MIT EINER TAUCHFLASCHE

- Stellen Sie sicher, dass das Luftgewehr entladen und nicht gespannt ist
- Setzen Sie das Luftgewehr auf “ON SAFE” - nicht rot -

- Richten Sie das Luftgewehr in eine SICHERE RICHTUNG
- Stecken Sie den Fülladapter in das Einlassventil
- Öffnen Sie langsam das Ventil am Tank und beginnen Sie, das Luftgewehr LANGSAM zu füllen. Eine zu schnelle Befüllung führt zu einem Wärmestau, der die Genauigkeit des Fülldrucks beeinträchtigen kann.
- Beobachten Sie das Manometer **(55)**, bis die Nadel das rechte Ende des grünen Bereichs erreicht
- Den Tank NICHT auf mehr als 20 MPa - 200 bar für XM1/XM1 SPORT und 250 bar für XM1 Bullpup.
- Schalten Sie das Ventil Ihres Tauchgeräts aus, wenn der angemessene Druck erreicht ist
- ENTLÜFTEN Sie den Füllschlauch VOLLSTÄNDIG, um Verletzungen durch den Druckschlauch zu vermeiden
- Trennen Sie den Fülladapter
- Bevor Sie die Düse abnehmen, müssen Sie den Druck im Kreislauf mit der Ablassschraube **(56)** ablassen.

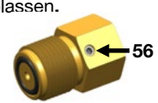

6 DAS LUFTGEWEHR MIT EINEM KOMPRESSOR FÜLLEN

Befolgen Sie die gleichen Schritte wie bei der Taucherflasche **(5)**.

7 DAS LUFTGEWEHR ENTLÜFTEN

Ihr XM1-Luftgewehr wird wie die meisten PCP-Luftgewehre am besten mit etwas Druck im Reservoir aufbewahrt. Dies hält die Dichtungen im Luftgewehr gegen die Dichtfläche gedrückt und spart etwas Luft für die nächste Füllung oder Verwendung. Für den Fall, dass Sie das Luftgewehr drucklos machen möchten oder müssen, gehen Sie wie folgt vor:

- Bewahren Sie das Luftgewehr in einer sicheren Richtung auf
- Entfernen Sie die gesamte Luft aus dem Luftgewehr, indem Sie wiederholt mit dem Lauf in eine SICHERE RICHTUNG spannen und trocken schießen, bis das Manometer **(55)** keinen Druck mehr anzeigt und beim Schießen keine Luft mehr zu hören ist.
- Setzen Sie das Luftgewehr auf “SAFE”

XM1 Bullpup entlüften

- Um den Luftbehälter zu entfüllen, die Schraube am Luftbehälter neben dem Verschlussgehäuse lösen.
- Wenn die Luft vollständig heraus ist, die Schraube wieder festziehen.

HINWEIS: Um an die Schraube zu gelangen, kann es notwendig sein, den Schaft aus dem Mechanismus zu entfernen.
HINWEIS: Wenn Sie zum ersten Mal nachladen, lassen Sie den Verschluss gespannt, um das Entlüftungsventil zurückzusetzen.
Zu Ihrer eigenen Sicherheit führen Sie den Vorgang ohne eingelegtes Magazin durch und vergewissern Sie sich, dass sich keine Kügelchen im Lauf befinden.

Um XM1 Ranger und XM1 Scout zu entladen
Um den Lufttank vollständig zu entleeren, entfernen Sie die Schaftschraube. In dem Gewinde finden Sie die Entlüftungsschraube, die vorsichtig herausgeschraubt werden muss, bis die Luft abfließt, dann stoppen. Nachdem die Luft im Zylinder erschöpft ist, die Entlüftungsschraube wieder anziehen und die Schaftspannschraube wieder anbringen.

HINWEIS: Wenn Sie zum ersten Mal nachladen, lassen Sie den Verschluss gespannt, um das Entlüftungsventil zurückzusetzen.
Zu Ihrer eigenen Sicherheit führen Sie den Vorgang ohne eingelegtes Magazin durch und vergewissern Sie sich, dass sich keine Kügelchen im Lauf befinden.

8 MUNITION LADEN

A. Einzelschuss (nur XM1, XM1 Ranger und XM1 Scout – NICHT BEI XM1 Bullpup)
Öffnen Sie den Verschluss, indem Sie ihn zurückziehen, bis er einrastet.

- Setzen Sie bei geöffnetem Verschluss den mit dem Gewehr gelieferten Einzelschuss-Ladeboden ein. Führen Sie die Kugel korrekt in den Einführungskanal ein, der in der mitgelieferten Einzelschuss-Ladebasis gut sichtbar ist. Den Verschluss schließen. **Laden Sie nicht mehr als einen Schuss, wenn Sie den Einzelschussmodus verwenden.**

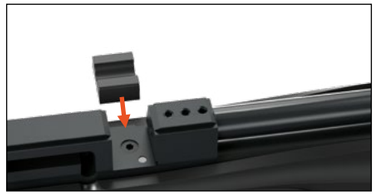

B. Lader-Versorgung

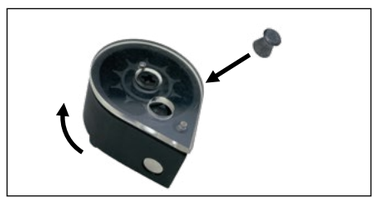

- Für den ersten Schuss so, wie auf dem Bild gezeigt laden.
- Drehen Sie die transparente Platte im Uhrzeigersinn, um eine weitere Kugel **mit dem Kopf** zu laden, bis der Plattenrückprall spürbar ist. Dies bedeutet, das die letzte Kugel geladen ist. Drehen Sie die Platte zurück und das geladene Magazin ist bereit.
- Setzen Sie bei geöffnetem Verschluss das MULTI-SHOT MAGAZIN von links nach rechts neben den Empfänger ein. Die Magazinzunge muss mit der Aufnahmenut übereinstimmen.

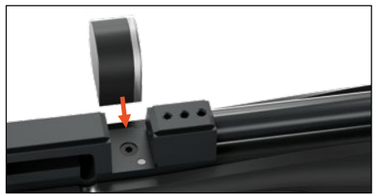

9 SCHIESSVORGANG

- Tragen Sie unbedingt einen Augenschutz
- Richten Sie das Luftgewehr in eine SICHERE RICHTUNG
- Den Verschluss spannen und schließen
- Zielen Sie auf ein sicheres Ziel

- Schalten Sie die Sicherheit aus (ANZEIGE ROT auf der linken Seite)
- Nehmen Sie das Magazin heraus, um es neu zu laden

HINWEIS: Wenn mittels Verschuss beim Schließen am Magazin ein Widerstand oder ein Stau zu spüren ist, drücken Sie den Verschluss etwas fester.

Es wird empfohlen, sofort nach dem Spannen zu schießen, damit Sie im Falle eines erneuten Spannens keine zweite Kugel in den Lauf einbringen.

10 ZIELEN

(XM1 Sport, XM1 Bullpup, XM1 Ranger und XM1 Scout haben keine Visierung)

Ihre Luftdruckwaffe ist mit einem einstellbaren Visier sowohl für die Höhe **(57)** (aufwärts und abwärts) als auch für die Seitenwinde (links und rechts) ausgestattet **(58)**.

- Die Höheneinstellungen sind am Höhenregler markiert und werden durch Drehen der Höhenschraube gesteuert. Visier Schraube 57 – hoch tief -
  - Durch Drehen im Uhrzeigersinn=weiter nach unten schiessen
  - Durch Drehen gegen den Uhrzeigersinn = höher schießen
- Viser Schraube 58 – rechts links -
  - Durch Drehen im Uhrzeigersinn = mehr nach rechts
  - Druch Drehen gegen den Uhrzeigersinn drehen = nach links schlägt

Die Mess-Skalen und Nummer zeigen nicht die Entfernungen an, sondern sind lediglich Bezugswerte.

HINWEIS: beim montieren des Zielfernrohres muss das Visier entfernt werden.

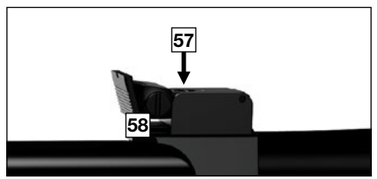

11 XM1 RANGER UND SCOUT DRUCKREGLER-MANOMETER

Die XM1 Ranger- und XM1 Scout-Gewehre sind mit einem Manometer ausgestattet, um den Druck des Druckreglers zu messen. Die Einstellung des Reglers ist auf 130bar/140bar eingestellt.

Wenn das Manometer unter 130bar fällt, muss das Gewehr nachgeladen werden, da die Leistung unter 130bar abnimmt.

12 XM1 RANGER UND SCOUT ABZUGSEINSTELLUNG

Die XM1 Ranger- und XM1 Scout-Gewehre verfügen über einen einstellbaren Abzugsgewicht.

Im Detail handelt es sich um einen professionellen Drei-Hebel-druckpunktabzug, der in zwei Phasen unterteilt ist.

Die Schraube **(A)** regelt das Abzugsgewicht der zweiten Phase, die Schraube **(B)** regelt den Hub zum Druckpunkt.

Die richtige Vorgehensweise besteht darin, die Schraube **(A)** zu drehen, um das Abzugsgewicht zu reduzieren (umgekehrt erhöht sich das Gewicht). Um den Hub der ersten Phase zu reduzieren, muss an der Schraube **(B)** gedreht werden (umgekehrt, um den Hub zu verlängern). Es wird immer empfohlen, zuerst an der Schraube **(B)** und dann an der Schraube **(A)** zu arbeiten und niemals unter 400 Gramm Abzugsgewicht zu gehen.

Hinweis: Es wird empfohlen, die Schraube **(A)** nicht zu fest anzudrehen um zu verhindern, dass der Abzug nicht mehr einrastet und/oder zu empfindlich wird und gefährlich wird. Es wird empfohlen, den Abzug immer von einem qualifizierten und professionellen Techniker einstellen zu lassen.

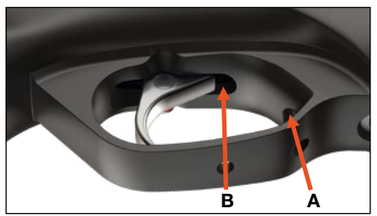

13 XM1 BULLPUP, XM1 RANGER UND XM1 SCOUT EINSTELLUNG

Um die Leistung der Gewehre fein abzustimmen, basierend auf den verwendeten Kugeln, sind die XM1 Bullpup-, XM1 Ranger- und XM1 Scout-Gewehre mit der einstellbaren SCHLAGSTÜCKFEDER ausgestattet. Durch Drehen der SCHLAGSTÜCKFEDER wird der Vorladedruck der Feder verändert, was die Öffnungszeiten des Ventils erhöht und einen größeren Luftstrom gewährleistet.

Achtung: Abhängig von der Leistung der Waffe, die je nach Bestimmungsland variieren kann, erfolgt eine mehr oder weniger ausgeprägte Leistungsregulierung.

14 INSTANDHALTUNG

Das Luftgewehr erfordert keine komplizierte Wartung.

Mechanische Teile:

Es wird empfohlen, den Lauf nach dem Gebrauch zu reinigen. Reinigen Sie sie nach ca. 500 Schuss mit den entsprechenden Werkzeugen. Nach ca. 1.000 Schuss reinigen Sie den Verschluss und alle Schrauben gründlich mit einem Tropfen Luftdruckwaffenschmiermittel. Brünierte Teile wie der Lauf müssen immer gut von Wassertropfen getrocknet und zum Schutz vor Rost gut eingeölt werden. Alle sichtbaren mechanischen Teile wie Abzug, Sicherung und Verschluss sollten mit einem Tropfen Luftgewehröl geschmiert werden.

Alle **Kunststoffteile** erfordern außer der Reinigung keine besondere Wartung.

15 AUFBEWAHRUNG

- **Lagern Sie das Gewehr mit etwas Druck im Behälter, um das Ventil und die Dichtungen zu belasten**
- Lagern Sie das Gewehr nicht in gespannter Position.
- Entladen Sie das Luftgewehr immer in eine sichere Richtung und unter Einhaltung der Sicherheitsvorschriften.
- Bewahren Sie das Gewehr nicht in feuchter Umgebung auf.

ACHTUNG

- **Versuchen Sie keinesfalls, das Luftgewehr zu zerlegen, sondern wenden Sie sich an einen autorisierten Kundendienst oder Ihren Fachhändler vor Ort.**
- **Nehmen Sie keine Veränderungen an dem Luftgewehr vor; bei einer anderen als der in dieser Anleitung genannten Verwendung können durch das Gewehr gefährliche Situationen ausgelöst werden; außerdem hat dies den Verfall der Garantie zur Folge.**

ACHTUNG

- **Das Abgeben von Schüssen mit dem Gewehr, ohne Kugeln im Lauf ("leer schießen"), kann zu irreparablen Schäden am Luftgewehr führen.**

16 SERVICE UND REPARATUREN

Bitte wenden Sie sich zunächst an Ihr Fachgeschäft oder den offiziell für Ihr Gebiet zuständigen Vertriebshändler.
Eine Liste mit den offiziellen Stoeger Vetriebshändlern für Luftgewehre ist auf de Internetseite **"stoegerairguns.com"** erhältlich.

GARANTIE

Wir gewähren 2 Jahre Garantie ab Kaufdatum. Zufalls-/oder Folgeschäden aufgrund unsachgemäßer Verwendung, die durch die Nichtbeachtung der in dieser Bedienungsanleitung enthaltenen Hinweise und die nicht autorisierte Zerlegung des Gewehrs entstehen, werden durch die Garantie nicht abgedeckt.

Von der Garantie ausgeschlossen sind:
- unsachgemäße Verwendung oder Zufalls-/ oder Folgeschäden daraus
- nachlässige Pflege und Wartung
- Nichtbeachtung der Anweisungen in der Bedienungsanleitung
- Abnutzung und Verschleiß
- Rost und Korrosion
- Verstopfung des Gewehrlaufs

Die Garantie gilt nur für den Käufer, nicht für Reklamationen durch eine Späteren Eigentümer des Stoeger-Produktes.

XM1 PRO — PCP-LUFTGEWEHR BEDIENUNGSANLEITUNG

Entwickelt von Stoeger Airguns — italienische Technologie und Design
Hergestellt für Stoeger Airguns. Alle Rechte vorbehalten.
stoegerairguns.com
Hergestellt in China

Lesen Sie vor der Verwendung alle Anweisungen und Warnhinweise sorgfältig durch.
Der Benutzer muss alle örtlichen Gesetze zur Verwendung und zum Besitz von Luftgewehren einhalten.
Das Produkt ist für die Verwendung durch Erwachsene vorgesehen.
Service: infostoegerairguns@benelli.it — FAQ und autorisierte Servicecenter: stoegerairguns.com

SICHERHEITSWARNUNGEN

- Nur Druckluft verwenden. Kein O2 und keine anderen Gasgemische verwenden.
- Den maximalen Fülldruck von 3625 psi (250 bar) nicht überschreiten.
- Keine Bauteile, Leistungswerte oder Werkeinstellungen über die als benutzerseitig einstellbaren Bereiche hinaus verändern. Änderungen führen zum Erlöschen der Garantie.
- Alle örtlichen Vorschriften zu Transport, Einsatzorten und Energiebegrenzungen beachten.
- Eine öffentliche Nutzung vermeiden, bei der das Gewehr mit einer Feuerwaffe verwechselt werden könnte.
- Augen- und Gehörschutz (PSA) tragen. Oberflächen vermeiden, die zu Querschlägern neigen.
- Das Gewehr an einem trockenen Ort, getrennt von der Munition, aufbewahren.
- Das Luftgewehr nicht in der Öffentlichkeit schwenken oder vorzeigen. Farben oder Markierungen nicht verändern, um es einer Feuerwaffe ähnlich zu machen.
- Die Mündung stets in eine sichere Richtung halten.
- Schutzbrille und Gehörschutz tragen.
- Das Gewehr kann sich bei einem Sturz oder Schlag lösen – mit oder ohne eingelegte Sicherung.
- Einen sicheren Schießbereich einhalten und immer wissen, was sich hinter dem Ziel befindet. Oberflächen vermeiden, die Querschläger verursachen können (Wasser, Metall, Stein, Beton).
- Finger so lange außerhalb des Abzugsbügels halten, bis das Ziel erfasst ist und die Entscheidung zu schießen gefallen ist.
- Niemals in die Mündung blicken.
- Das Gewehr nicht zerlegen oder verändern. Arbeiten, die über die normale Wartung hinausgehen, dürfen nur von einem autorisierten Servicecenter durchgeführt werden.
- Gewehr und Munition getrennt und außerhalb der Reichweite von Minderjährigen aufbewahren.
- Das Gewehr niemals unter Einfluss von Alkohol oder Drogen benutzen.

GRUNDREGELN VOR DEM SCHIESSEN

1. Das Gewehr immer so behandeln, als wäre es geladen.
2. Niemals auf Personen oder Tiere richten.
3. Das Gewehr so tragen, dass die Richtung der Mündung ständig unter Kontrolle ist.
4. Prüfen, ob der Lauf frei ist, der Schießstand sicher ist und ein geeigneter Kugelfang vorhanden ist.
5. Ein geladenes Gewehr niemals unbeaufsichtigt lassen.

KEIN SPIELZEUG. Nur für Erwachsene. Das Gewehr erst verwenden, nachdem die gesamte Anleitung gelesen und alle Sicherheitsregeln verstanden wurden. Unsachgemäßer oder fahrlässiger Umgang kann zu schweren oder tödlichen Verletzungen führen.

HAUPTMERKMALE

- Repetiersystem (Bolt-Action).
- Um den Lauf integrierter Luftbehälter.
- Von außen einstellbarer Regulator.
- Einstellbare Schlagfeder.
- Verstellbarer zweistufiger Abzug.
- 30-MOA-Picatinny-Schiene mit Aufnahme für Anti-Cant-Libelle.
- Klappschaft mit Magneten, verstellbarer Schaftlänge (LOP) und verstellbarer Schaftbacke, höhenverstellbare Schaftkappe.
- Beidseitiger AR-15-Pistolengriff.
- Drei M-LOK-Montageplatten (rechts, links, unten).
- Vier QD-Riemenösen.
- Beidseitige Daumenauflage

TECHNISCHE DATEN

Kaliber	.177 (4,5 mm), .22 (5,5 mm), .25 (6,35 mm)
Lauflänge	700 mm (≈ 27,6 in)
Geschossgeschwindigkeit	.177 1000 fps; .22 1000 fps; .25 900 fps
Maximaler Fülldruck	3625 psi (250 bar)
Luftvolumen	270 cc
Magazin	12-schüssig (.177), 10-schüssig (.22), 9-schüssig (.25)
Maximale Gesamtlänge	1176 mm
Schaftlänge (LOP)	347–373 mm (Verstellbereich 26 mm)
Verstellweg Schaftkappe	37 mm
Luftbehälter	im Lauf integriert, Mündung mit 1/2-20-UNF-Gewinde und Schutzmutter

1 WAFFENTEILE - XM1 PRO

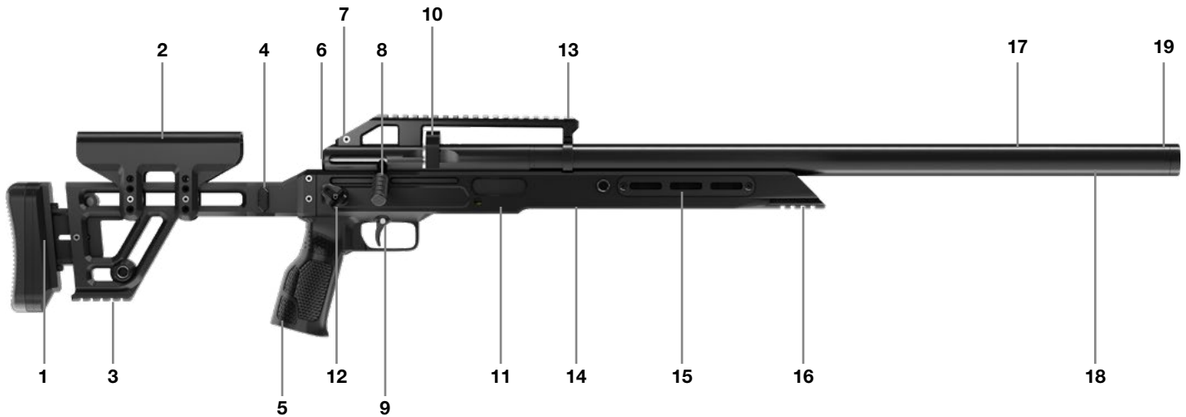

1 Verstellbare Schaftkappe und LOP
2 Verstellbare Schaftbacke
3 Picatinny-Schiene
4 Klappschaft
5 Pistolengriff
6 Einstellschraube für Schlagfeder
7 Libelle (Wasserwaage)
8 Stabiler Spann- / Ladehebel
9 Verstellbarer Abzug
10 12-Schuss-Magazin (.177), 10-Schuss-Magazin (.22), 9-Schuss-Magazin (.25)
11 Unteres Aluminiumchassis
12 Beidseitige Daumenauflage
13 30-MOA-Picatinny-Schiene
14 Luftregulator
15 Taktischer, M-LOK-kompatibler Vorderschaft
16 Picatinny-Schiene
17 322-cc-Luftkartusche
18 Im Behälter integrierter Lauf
19 Mündungsgewinde

2 MANUELLE SICHERUNG

- **SAFE (GESICHERT)**: Sicherungshebel nach rechts gedrückt. Das Gewehr kann nicht feuern.

- **FIRE (FEUER)**: Sicherungshebel nach links gedrückt. Das Gewehr ist schussbereit.

- Die Sicherung bis zum Schussmoment in Stellung **SAFE** belassen. Die Sicherung wirkt nur bei gespanntem Verschluss.

3 BEFÜLLEN DES LUFTBEHÄLTERS

- Füllsonde an das Füllgerät mit Manometer anschließen.
- Füllsonde und Fülllöffnung reinigen, dann die Sonde in den Füllport einsetzen.

- Langsam bis maximal 3625 psi (250 bar) füllen. Schnelles Füllen verursacht Hitze und ungenaue Druckanzeigen.
- Füllschlauch vollständig entlüften, um unkontrolliertes Ausschlagen des Schlauchs zu vermeiden, dann trennen.
- Auf Undichtigkeiten mit Seifenwasser prüfen.

4 FÜLLEN MIT HANDPUMPE

PSA tragen. Sicherstellen, dass das Gewehr entladen und nicht gespannt ist. Die Anleitung des Pumpenherstellers beachten.

5 FÜLLEN MIT HOCHDRUCKFLASCHE

- Ventil langsam öffnen. Druckanzeigen von Gewehr und Flasche überwachen.
- Ventil bei Erreichen des gewünschten Drucks schließen. 3625 psi (250 bar) nicht überschreiten.
- Restluft im Füllschlauch ablassen und Schlauch trennen.

6 DRUCKABLASSEN

Methode A
Gewehr spannen und in sichere Richtung Leerschüsse abgeben, bis das Manometer NULL anzeigt und beim Schuss kein Luftgeräusch mehr hörbar ist.

Methode B
Druckeinstellschraube leicht im Uhrzeigersinn drehen, 1–2 Schüsse abgeben und Manometer prüfen.

- Zeigt das Regulatormanometer mehr als 5 MPa (≈ 50 bar), Vorgang wiederholen.
- Zeigt es 5 MPa oder weniger, Entlüftungsschraube langsam öffnen, bis Luft austritt, dann die Druckeinstellschraube gegen den Uhrzeigersinn drehen, bis der Druck auf NULL gefallen ist.

Hinweis: Vor dem Entfernen der Füllsonde sicherstellen, dass das System entlüftet ist. Magazin immer entnehmen und kontrollieren, dass der Lauf frei ist.

7 LADEN UND ZUFÜHRUNG

Trommelmagazin: 12 Schuss (.177), 10 Schuss (.22), 9 Schuss (.25).

1. Trommel bis zum Anschlag gegen den Uhrzeigersinn drehen und verriegeln.
2. Diabolos in der angegebenen Richtung einlegen.
3. Magazinabdeckung im Uhrzeigersinn drehen, bis das Magazin voll ist.

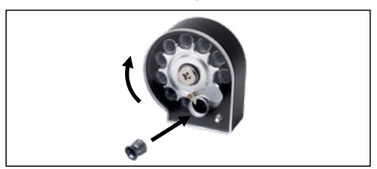

4. Verschluss nach hinten ziehen, um das Gewehr zu spannen.
5. Magazin in das Verschlussgehäuse einsetzen und Verschluss vollständig nach vorn drücken.

6. Nach Abgabe aller Schüsse Verschluss zurückziehen, Magazin entnehmen und nachladen.

8 BENUTZER-EINSTELLUNGEN

Zweistufiger Abzug

- Gewehr ungeladen und ungespannt.
- Vorzugsweg (1. Stufe): Schraube **A**
  - gegen den Uhrzeigersinn = längere 1. Stufe
  - im Uhrzeigersinn = kürzere 1. Stufe.
- Weg der 2. Stufe: Schraube **B**
  - gegen den Uhrzeigersinn = längere 2. Stufe
  - im Uhrzeigersinn = kürzere 2. Stufe.

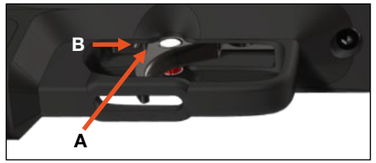

- **Nach jeder Einstellung prüfen, ob die Sicherung korrekt funktioniert und das Gewehr bei Erschütterung nicht ungewollt auslöst.**

Schlagfeder

- Schaft abnehmen (entriegeln und abziehen bzw. Buffer-Tube und Schaft entfernen).

- Einstellschraube der Schlagfeder zugänglich machen:
  - im Uhrzeigersinn = höhere Leistung
  - gegen den Uhrzeigersinn = geringere Leistung.
- In kleinen Schritten von 1/8–1/4 Umdrehung arbeiten und nach jedem Schritt Testschüsse durchführen.

Regulator

- Zur Erhöhung des Regulatordrucks: Schraube gegen den Uhrzeigersinn drehen.
- Zur Verringerung: Gewehr unter den neuen Sollwert entlüften, dann Schraube im Uhrzeigersinn drehen. Nicht bis zum Anschlag festziehen.
- Kleine Drehwinkel bewirken große Änderungen. Schrittweise vorgehen und die Funktion durch sicheren Leerschuss überprüfen.

9 WARTUNG

Reinigung und Schmierung

- Alle 3 Monate oder nach 1000 Schuss eine kleine Menge 100-%-Silikonöl zwischen die O-Ringe der Füllsonde und auf die Spitze des Verschlussbolzens auftragen.
- Lauf: vor der ersten Verwendung und alle 1000 Schuss bzw. bei nachlassender Präzision reinigen. Laufinnenseite niemals ölen.
- Immer prüfen, ob das Gewehr ungeladen ist und der Lauf frei ist. Eventuelle Reinigungsfilze entfernen.
- Gewehr einmal jährlich von einem qualifizierten Büchsenmacher überprüfen lassen. Dringen Wasser, Sand usw. in den Mechanismus ein, eine Komplettreinigung durchführen.

Typische Ersatzteile

- O-Ringe der Füllsonde: Bei Undichtigkeit oder Herausdrücken der Sonde während des Füllens beide O-Ringe ersetzen.
- O-Ring der Einlassventils: Wenn Luft an der Einlassventils austritt, Druck auf NULL ablassen und Dichtung ersetzen.
- Nach jeder Arbeit alle Schraubverbindungen auf festen Sitz prüfen.

10 SICHERHEIT IM BETRIEB

- Nach jedem Sturz oder Schlag den Luftbehälter prüfen. Im Zweifel Druck ablassen und den Kundendienst kontaktieren.
- Gewehr erst laden, wenn tatsächlich geschossen werden soll.
- Nicht mit geladenem oder gespanntem Gewehr rennen oder springen.
- Kein geladenes Gewehr in Fahrzeugen, Gebäuden oder öffentlichen Bereichen transportieren.
- Beim Übernehmen des Gewehrs von einer anderen Person prüfen, ob die Sicherung eingelegt und das Gewehr entladen ist.
- Gewehr und Diabolos getrennt und abgeschlossen aufbewahren.
- Sich nicht ausschließlich auf die mechanische Sicherung verlassen.
- Einen geeigneten Kugelfang benutzen und Wasser, Metall, Stein oder Beton als Zielhintergrund meiden, um Querschläger zu verhindern.

11 FEHLERSUCHE

1. Undichtigkeit an der Füllsonde während des Füllens: Sonde neu ansetzen; bleibt die Undichtigkeit bestehen, O-Ringe der Füllsonde ersetzen.
2. Luft tritt beim Füllen aus der Mündung aus: Gewehr spannen und dann füllen; bleibt die Undichtigkeit bestehen,

O-Ring der Ventils ersetzen.
3. Undichtigkeit am Füllport nach dem Füllen: O-Ring der Einlassventils ersetzen.
4. Undichtigkeit an der Verbindung zwischen Ventilen und Luftbehälter: O-Ring der Einlassventils ersetzen.
5. Undichtigkeit am Manometer beim Füllen: Manometer nachziehen; bleibt die Undichtigkeit bestehen, Manometer-O-Ring ersetzen.
6. Verschluss lässt sich nicht vollständig spannen: Schrauben des Verschlusses nachziehen.
7. Schlechte Präzision: Lauf reinigen, verschiedene Diabolo-Sorten testen, Optik und Montagen prüfen, Schalldämpfer ggf. entfernen.
8. Undichtigkeit an der Ladeöffnung während des Schusses: O-Ring der Verschlussdichtung (Breech-O-Ring) ersetzen.
9. Harter oder rauer Verschlussgang: Spitze des Verschlussbolzens reinigen und leicht schmieren.

12 AUFBEWAHRUNG UND TRANSPORT

- Transport: Gewehr ungeladen, in einem geschlossenen Futteral, unter Beachtung der örtlichen Vorschriften.
- Lagerung: Trockener, gut belüfteter Ort, fern von Wärmequellen.
- PCP: Mit leichtem Restdruck lagern, um O-Ringe zu schützen.
- Gewehr und Munition getrennt lagern; nach Möglichkeit Sicherungsvorrichtungen verwenden.

13 GARANTIE, HAFTUNG, ENTSORGUNG UND KONTAKT

Garantie
Die Garantie deckt Fertigungsfehler unter den auf stoegerairguns.com angegebenen Bedingungen ab. Nicht autorisierte Arbeiten oder Veränderungen führen zum Erlöschen der Garantie.

Haftung
Unsachgemäße oder fahrlässige Verwendung liegt allein in der Verantwortung des Benutzers. Stoeger Airguns haftet nicht für Personen- oder Sachschäden infolge vorsätzlicher oder unbeabsichtigter Schüsse, unzulässiger Einstellungen, ungeeigneter Munition, Korrosion oder Vernachlässigung. Die Sicherheit liegt in der Verantwortung des Schützen.

Entsorgung
Lokale Vorschriften zur Entsorgung beachten. Schmierstoffe oder Bauteile nicht in die Umwelt gelangen lassen.

Kontakt
Technischer Support und Original-Ersatzteile: **stoegerairguns.com**

14 ANHANG UND SCHNELLE SPEZIFIKATIONEN

- Kaliber: .177 / .22 / .25
- Max. Druck: 3625 psi (250 bar)
- Volumen: 322 cc
- Lauf: 700 mm (≈ 27,6 in)
- Magazin: 12 / 10 / 9 Schuss
- Regulator: von außen einstellbar
- Schlagfeder: einstellbar
- Schiene: 30-MOA-Picatinny

Schnellcheck vor dem Schießen
1. Sicherer Schießbereich und geeigneter Kugelfang.
2. PSA angelegt.
3. Sicherung eingelegt, Lauf frei.
4. Druck innerhalb der zulässigen Grenzen.
5. Laden und zielen. Nach dem Schießen: entladen, reinigen, Auffälligkeiten dokumentieren.

LEA ATENTAMENTE LAS INSTRUCCIONES Y LAS PRECAUCIONES DE USO DE ESTE MANUAL ANTES DE UTILIZAR LA CARABINA DE AIRE COMPRIMIDO.

Le felicitamos y le agradecemos que haya comprado la carabina de aire comprimido de balines Stoeger AIRGUNS.

ATENCIÓN

LA CARABINA DE AIRE COMPRIMIDO NO ES UN JUGUETE Y DEBE SER UTILIZADO EXCLUSIVAMENTE POR PERSONAS MAYORES DE EDAD.

POR FAVOR, LEA ATENTAMENTE TODO EL MANUAL DEL USUARIO.

TRATE SIEMPRE LA CARABINA DE AIRE COMPRIMIDO COMO SI FUERA UN ARMA DE VERDAD.

ATENCIÓN

SIGA ATENTAMENTE LAS INSTRUCCIONES RELATIVAS A LA SEGURIDAD DE ESTE MANUAL Y CONSERVE CON ATENCIÓN EL MANUAL PARA SU FUTURA UTILIZACIÓN. NO VENDA LA CARABINA DE AIRE COMPRIMIDO SIN EL MANUAL DEL USUARIO.

EL PROPIETARIO Y EL USUARIO DEBERÁN RESPETAR TOTALMENTE LAS LEYES LOCALES RELATIVAS A LA POSESIÓN Y LA UTILIZACIÓN DE LOS CARABINAS DE AIRE COMPRIMIDO.

Este producto debe utilizarse y manipularse únicamente en pleno cumplimiento de todas las leyes, normativas y requisitos de seguridad aplicables en el país de uso. Cualquier uso distinto del previsto por el fabricante, o cualquier uso que no cumpla con la legislación aplicable, es responsabilidad exclusiva del usuario.

Nos reservamos el derecho de modificar en cualquier momento y sin previo aviso los datos, las características técnicas, las dimensiones, los pesos y las ilustraciones de este Manual.

NORMAS RELATIVAS A LA SEGURIDAD DE LA CARABINA DE AIRE COMPRIMIDO

1. NUNCA APUNTE LA CARABINA DE AIRE COMPRIMIDO CONTRA ALGO QUE PUEDA SER PELIGROSO DISPARAR.

Nunca apunte un arma contra cualquier parte de su cuerpo o contra otra persona. Esto es muy importante cuando se carga o se descarga la carabina de aire comprimido. Cuando se dispara contra un blanco es necesario saber que hay detrás. En caso de fallar el blanco o de atravesarlo, es responsabilidad suya asegurarse de que el proyectil no cause lesiones o daños no deseados a personas u objetos.

2. LA CARABINA DE AIRE COMPRIMIDO PUEDE CAUSAR DAÑOS PERMANENTES O LA MUERTE. TRATE SIEMPRE UN RIFLE COMO UN ARMA DE VERDAD Y COMO SI ESTUVIERA CARGADA.

Nunca suponga que la carabina de aire comprimido está descargado. **El único modo para saber que una carabina no tiene balines en el cañón, es controlar visualmente dentro del cañón para ver si hay balines.**

3. GUARDE LA CARABINA DE AIRE COMPRIMIDO FUERA DEL ALCANCE DE LOS NIÑOS.

Es responsabilidad del propietario de la carabina de aire comprimido asegurarse de que los niños y los jóvenes menores de edad, u otras personas no autorizadas, no tengan acceso al rifle sin supervisión. **Para reducir el riesgo de accidentes que pueden implicar niños, guarde la carabina de aire comprimido bajo llave y coloque los balines por separado, también cerrados bajo llave.** Hay que tener en cuenta que, los sistemas utilizados para prevenir los accidentes como los candados con alambre metálico, el bloqueo del gatillo, etc., no pueden por sí solos impedir el uso o el abuso de la carabina de aire comprimido por parte de una persona que desee hacerlo. Los armarios de acero son la solución más adecuada para reducir la posibilidad de abuso intencionado de la carabina de aire comprimido por los niños o personas no autorizadas.

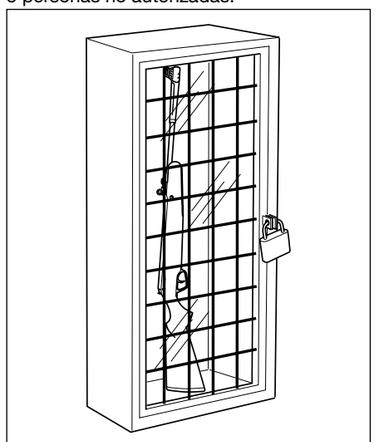

4. NUNCA DISPARE CONTRA SUPERFICIES DE AGUA O CONTRA SUPERFICIES DURAS.

Disparar contra una superficie de agua, contra una roca u otra superficie dura, aumenta la posibilidad de rebotes o fragmentación de los balines, que podrían golpear sin querer un blanco secundario.

5. ASEGÚRESE DE CONOCER LOS DISPOSITIVOS DE SEGURIDAD DE LA CARABINA DE AIRE COMPRIMIDO QUE ESTÁ USANDO, PERO RECUERDE: DICHOS DISPOSITIVOS NO SUSTITUYEN LAS NORMAS DE SEGURIDAD Y DE MANEJO.

Mantenga la carabina de aire comprimido “en seguridad” hasta el momento en el que esté listo para disparar, sin embargo, para prevenir los accidentes no confíe nunca solo en los dispositivos de seguridad. Es indispensable conocer y utilizar los dispositivos de seguridad específicos de la carabina de aire comprimido que se está usando, pero los accidentes pueden prevenirse mejor, siguiendo los procedimientos de utilización en seguridad, descritos en estas normas y dentro del manual de instrucciones. Para tener más familiaridad con las reglas para el uso adecuado de los carabinas de aire comprimido, se recomienda seguir un Curso de Seguridad sobre rifles, impartido por expertos en la utilización y en los procedimientos de seguridad.

6. LLEVE A CABO UN MANTENIMIENTO ADECUADO DE LA CARABINA DE AIRE COMPRIMIDO.

Almacene y transporte su carabina de tal manera que no se acumule suciedad o pelusa en las piezas fundamentales. Limpie y lubrique su carabina, siguiendo las instrucciones proporcionadas en el manual del usuario, después de cada uso para evitar la corrosión, daños en el cañón o acumulación de impurezas. Siempre revise el cañón antes de cargarlo para asegurarse de que esté limpio y libre de obstrucciones. **Disparar contra una obstrucción puede causar una acumulación peligrosa de presión y puede lesionarle a usted o a otras personas cercanas.** Si escucha un ruido inusual al disparar, deje de disparar inmediatamente, active el seguro manual y descargue la carabina. Asegúrese de que el cañón esté libre de cualquier obstrucción.

7. USE BALINES ADECUADOS.

Controle que cada balín utilizado tenga el calibre adecuado para el rifle de aire comprimido que está utilizando. El calibre de la carabina de aire comprimido está claramente marcado en los cañones o en la carcasa. El uso de balines de poca calidad puede influir en la precisión del disparo u obstruir el cañón, a causa de una acumulación de balines dentro del mismo.

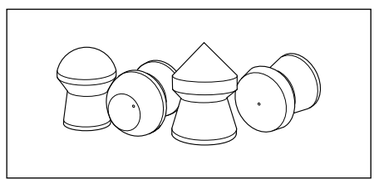

1 PARTES DE LA CARABINA - XM1 Y XM1 SPORT

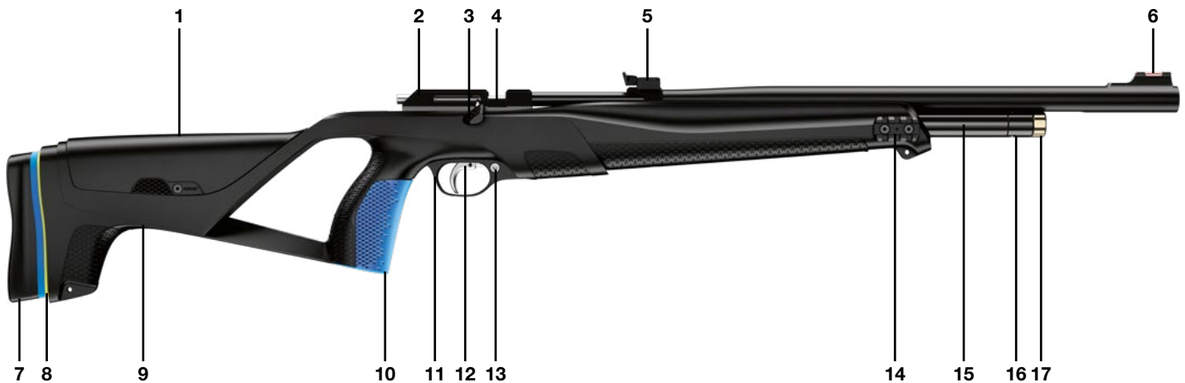

1 Carrillera
2 Carcasa
3 Palanca obturador
4 Obturador
5 Punto de mira trasero
6 Punto de mira delantero
7 Cantonera
8 Espaciadores
9 Culata
10 Pistol grip
11 Grupo disparo
12 Gatillo
13 Seguro
14 Rail Picatinny
15 Almacén de aire
16 Válvula de carga
17 Manómetro

MONTAJE DEL COMPENSADOR XM1 SPORT

AJUSTE LOP XM1 Y XM1 SPORT

MONTAJE RIEL PICATINNY XM1 Y XM1 SPORT

Riel Picatinny izquierdo

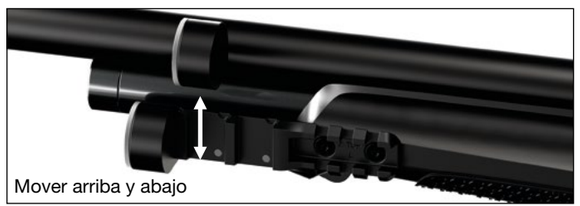

Riel Picatinny derecho

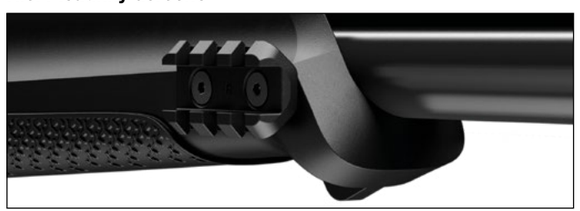

SUSTITUCIÓN CARRILLERA XM1 Y XM1 SPORT

SUSTITUCIÓN PISTOL GRIP DE EMPUÑADURA XM1 Y XM1 SPORT

Pistol Grip base

Pistol Grip XL

PARTES DE LA CARABINA - XM1 BULLPUP

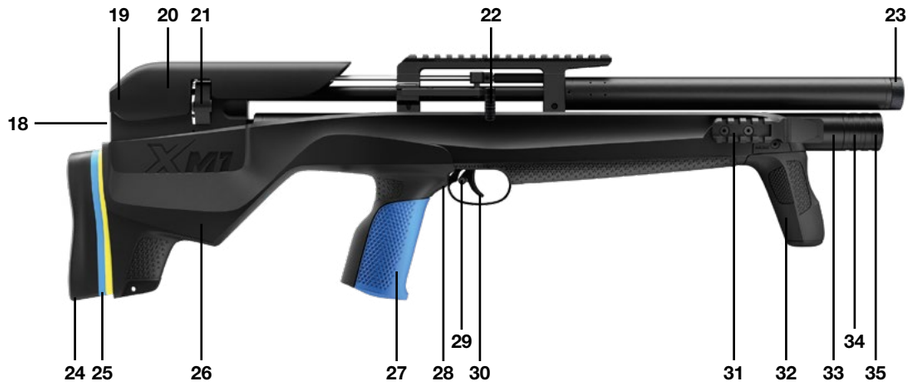

18 Ajuste del muelle del martillo
19 Carcasa
20 Carrillera
21 Cargador
22 Palanca obturador
23 Rosca del freno de boca
24 Cantonera
25 Espaciadores
26 Culata
27 Pistol grip
28 Grupo disparo
29 Seguro
30 Gatillo
31 Rail Picatinny
32 Empuñadura delantera
33 Almacén de aire
34 Válvula de carga
35 Manómetro

MONTAJE EMPUÑADURA DELANTERA XM1 BULLPUP

AJUSTE LOP XM1 BULLPUP

MONTAJE RIELES PICATINNY XM1 BULLPUP

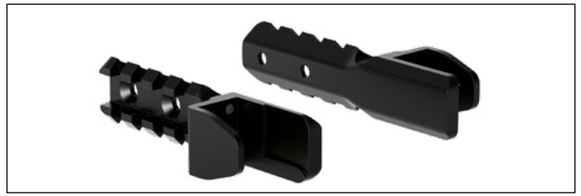

SUSTITUCIÓN CARRILLERA XM1 BULLPUP

SUSTITUCIÓN PISTOL GRIP DE EMPUÑADURA XM1 BULLPUP

Pistol Grip base

Pistol Grip XL

PARTES DE LA CARABINA - XM1 RANGER Y XM1 SCOUT

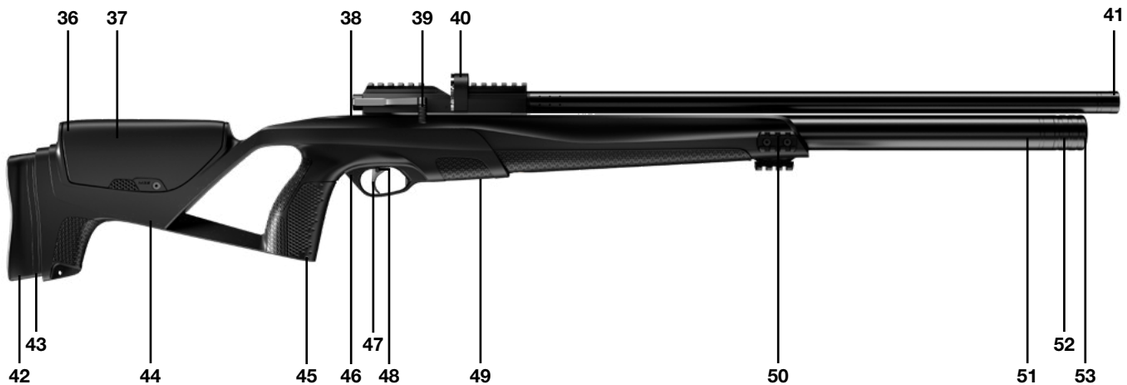

36 Carcasa
37 Carrillera
38 Ajuste del muelle del martillo
39 Palanca obturador
40 Cargador
41 Rosca del freno de boca
42 Cantonera
43 Espaciadores
44 Culata
45 Pistol grip
46 Grupo disparo
47 Gatillo
48 Seguro
49 Manómetro del regulador de presión
50 Rail Picatinny
51 Almacén de aire
52 Válvula de carga
53 Manómetro

AJUSTE LOP XM1 RANGER Y XM1 SCOUT

MONTAJE RIELES PICATINNY XM1 RANGER Y XM1 SCOUT

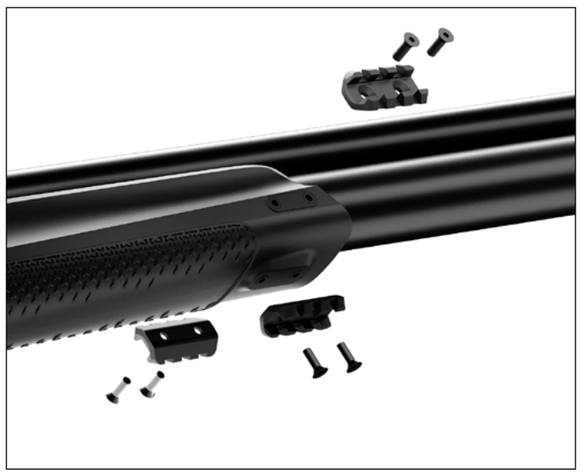

SUSTITUCIÓN CARRILLERA XM1 RANGER Y XM1 SCOUT

Min 0

Max +30mm

SUSTITUCIÓN PISTOL GRIP DE EMPUÑADURA XM1 RANGER Y XM1 SCOUT

Pistol grip base

Pistol grip XL

2 INTRODUCCIÓN DEL SEGURO

Su carabina de aire comprimido es una carabina con seguro manual **(13)**. Presione el botón colocado en el grupo de disparo **(11)**:

• SEGURO = Presione el botón hacia la derecha

XM1 y XM1 Sport

XM1 Bullpup

XM1 Ranger y XM1 Scout

• FUEGO = Presione el botón hacia la izquierda para habilitar el disparo (ROJO)

XM1 y XM1 Sport

XM1 Bullpup

XM1 Ranger y XM1 Scout

3 GATILLO AJUSTABLE

(XM1 Bullpup, XM1 Ranger y XM1 Scout no tienen posición de gatillo ajustable)

Su carabina de aire comprimido tiene un sistema para ajustar el gatillo. Afloje los tornillos **(54)** y ajuste la longitud deslizando el gatillo. Apriete los tornillos.

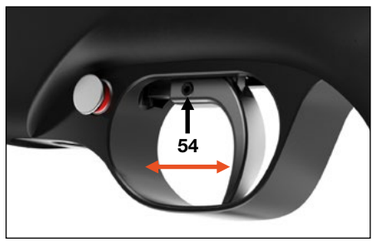

Gatillo XM1

Gatillo XM1 Sport

4 CARGAR EL AIRE EN EL ALMACÉN CON BOMBA MANUAL

- Lea atentamente las instrucciones de la bomba para conocer las operaciones y llevarlas a cabo correctamente
- Asegúrese de que su carabina de aire comprimido esté descargada de aire y no tenga disparos en el cañón
- Introduzca siempre el seguro cuando lleve a cabo esta operación
- Coloque siempre el boca del cañón de la carabina en posición segura
- Introduzca la válvula en el orificio de carga cerca del manómetro
- Bombear hasta que alcance la presión recomendada (zona verde):

- 200 bar para XM1/XM1 SPORT
- 250 bar para XM1 Bullpup, XM1 Ranger y XM1 Scout

- Una vez alcanzada la presión recomendada, antes de quitar la boquilla, poner a cero la presión en el circuito con la válvula específica de descarga colocada en la bomba.

NOTA: NUNCA supere las presiones máximas de carga recomendadas.
Para presiones superiores a 200 bares, se recomienda el uso del compresor Stoeger AIRGUNS.

5 CARGAR EL AIRE EN EL ALMACÉN CON BOTELLA DE BUCEO

- Asegúrese de que su la carabina de aire comprimido esté descargado de aire y no tenga disparos en el cañón

- Introduzca siempre el seguro cuando lleve a cabo esta operación
- Coloque siempre el boca del cañón de la carabina del rifle en posición segura
- Introduzca la válvula en el orificio de carga cerca del manómetro
- Abra lentamente y de forma progresiva la válvula e inicie a cargar el almacén
- Cargue el almacén **(55)** hasta y sin superar la presión recomendada (zona verde)
- NO CARGUE el almacén con el tanque de buceo más de 20MPa – 200 bar para XM1/ XM1 SPORT y 250 bar para XM1 Bullpup
- Cierre la válvula del tanque de buceo apenas haya cargado el almacén con la presión adecuada
- Antes de quitar la boquilla, ponga a cero la presión en el circuito con los correspondientes tornillos de descarga **(56).**

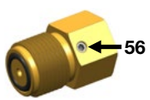

6 CARGAR EL AIRE EN EL ALMACÉN CON COMPRESOR

Siga los mismos pasos del párrafo arriba indicado (botella de buceo 5).

7 DESCARGAR LA CARABINA DE AIRE COMPRIMIDO

En su la carabina de aire comprimido PCP XM1, como en todos los rifles PCP de calidad, debe dejar aire en el almacén para conservar mejor los O-ring interiores.
En caso de que necesite descargar el almacén de aire, siga las siguientes instrucciones:
- Apunte el arma en una dirección segura
- Quite el aire del almacén repitiendo la secuencia de disparo sin municiones con el rifle apuntado hacia una posición de total seguridad hasta que el manómetro **(55)** indique que el almacén de aire está totalmente vacío.
- Ponga el rifle en seguridad

Para descargar XM1 Bullpup
- Si desea vaciar el almacén de aire, desatornille ligeramente el tornillo que se muestra colocado en dicho almacén cerca de la caja de mecanismo.
- Una vez que el aire se haya vaciado completamente, vuelva a apretar el tornillo para sellar el almacén.

NOTA: para acceder al tornillo puede ser necesario desmontar la culata de la mecánica.
NOTA: cuando se lleva a cabo la primera recarga, rearme el obturador y déjelo amartillado, para restablecer la válvula de descarga del aire.
Para su seguridad, realice la operación sin el cargador introducido y controle que no haya balines en el cañón.

Para descargar XM1 Ranger y XM1 Scout
Para descargar completamente el depósito de aire, retire el tornillo de sujeción del culatín indicado. En el interior de la rosca, encontrará el tornillo de purga que deberá desenroscarse con cuidado hasta que el aire comience a fluir, luego deténgase.
Una vez que el aire en el cilindro se haya agotado, vuelva a apretar el tornillo de purga y vuelva a colocar el tornillo de sujeción del culatín.
NOTA: cuando se lleva a cabo la primera recarga, rearme el obturador y déjelo amartillado, para restablecer la válvula de descarga del aire.
Para su seguridad, realice la operación sin el cargador introducido y controle que no haya balines en el cañón.

8 CARGAR LAS MUNICIONES

A. Disparo único (solo XM1, XM1 Ranger y XM1 Scout - NO XM1 Bullpup)
- Abra el obturador tirándolo hacia atrás hasta que no oiga el clic
- Con el obturador abierto introduzca la base de carga de un solo disparo suministrada con el rifle. Introduzca el balín correctamente en el canal de introducción que se puede ver bien en la base de carga de un solo disparo suministrado. Cierre el obturador. **No cargue más de un disparo si se utiliza el modo de un solo disparo.**

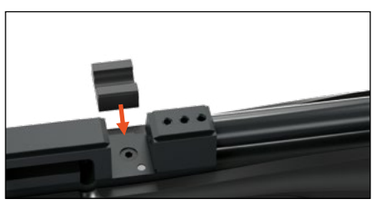

B. Alimentación del cargador

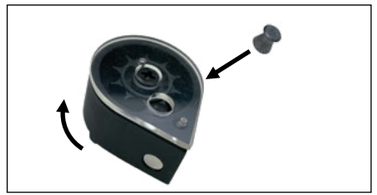

- Cargue el primer disparo como se muestra en la imagen
- Gire la tapa transparente en sentido horario para cargar otro disparo, por la parte de los cabezales. Cuando el último disparo ha sido cargado, gire la tapa transparente hasta la alineación.
- Abra el obturador e introduzca el cargador dentro de la guía.

Cierre el obturador y el arma estará lista para ser usada.

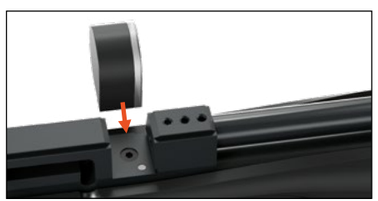

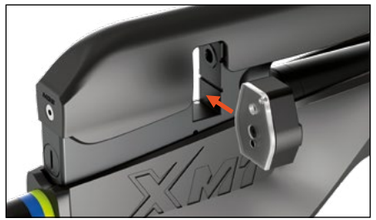

9 DISPARO

- Usar las gafas protectoras
- Apunte el arma hacia el blanco y estando seguro de que está en una posición de seguridad
- Cargue el arma
- Quite el seguro (no en seguro con anillo rojo bien visible)

Se recomienda disparar apenas fijado el blanco y cargada el arma para estar seguros de que no deje el disparo dentro del cañón y de no cargarlo dos veces.
Se recomienda controlar siempre que el arma esté descargada después de su utilización.

10 PUNTO DE MIRA

(XM1 Sport, XM1 Bullpup, XM1 Ranger y XM1 Scout no tienen miras)

Su rifle de aire comprimido XM1 está equipado con un punto de mira trasero

ajustable en altura **(57)** y horizontalmente **(58)** (solo XM1, XM1 SPORT y XM1 Bullpup no tienen punto de mira).

- Para ajustar el punto de mira verticalmente atornille o desatornille ligeramente el punto de mira **(tornillo 57)**, el punto de mira mecánicamente se elevará o se bajará según su ajuste.
- Para ajustar el punto de mira horizontalmente, atornille o desartornille el punto de mira **(tornillo 58)** y el punto de mira se ajustará hacia la izquierda o la derecha según su ajuste.

La escala dibujada en el punto de mira sirve solo como referencia y no representa un estándar en una distancia de tiro al blanco.

NOTAS: Si desea instalar la óptica, por favor, desmonte el punto de mira trasero, desatornillando totalmente el tornillo (57) y deslizando el bloque del punto de mira hacia atrás.

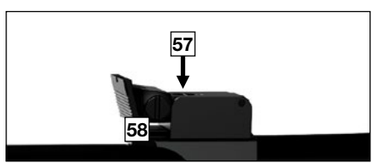

11 XM1 RANGER Y SCOUT MANÓMETRO DEL REGULADOR DE PRESIÓN DE AIRE

Los rifles XM1 Ranger y XM1 Scout tienen un manómetro dedicado para medir la presión del regulador de presión.
La calibración del regulador está ajustada a 130bar/140bar.
Cuando el manómetro baja por debajo de 130bar, el arma debe recargarse, ya que con una presión inferior a 130bar, el rendimiento del arma comienza a disminuir.

12 AJUSTE DEL GATILLO DE XM1 RANGER Y SCOUT

Los rifles XM1 Ranger y XM1 Scout tienen un gatillo ajustable en el peso de liberación. En detalle, el gatillo es profesional con tres palancas y dividido en dos tiempos.

El tornillo **(A)** ajusta el peso de liberación del segundo tiempo, el tornillo **(B)** ajusta la carrera el recorrido del primer tiempo.
El procedimiento correcto es actuar sobre el tornillo **(A)** apretándolo para aligerar el gatillo (y viceversa para hacerlo más pesado).
Para reducir la carrera el recorrido del primer tiempo, deberá actuar sobre el tornillo **(B)** apretándolo (y viceversa para alargar la carrera el recorrido). Siempre se recomienda actuar primero sobre el tornillo **(B)** y luego sobre el tornillo **(A)** y nunca bajar de 400 gramos de peso de gatillo.

NOTA: Se recomienda no apretar demasiado el tornillo (A) para evitar que el gatillo no enganche y/o se vuelva demasiado sensible y peligroso. Siempre se recomienda ajustar el gatillo con un técnico calificado y profesional.

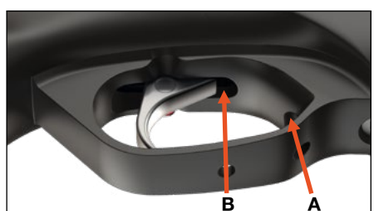

13 AJUSTE DEL MUELLE DE MARTILLO DE XM1 BULLPUP, XM1 RANGER Y XM1 SCOUT

Para ajustar finamente la potencia suministrada por los rifles según los balines utilizados, las armas XM1 Bullpup, XM1 Ranger y XM1 Scout cuentan con el muelle martillo ajustable. Al apretar el muelle martillo, se actúa sobre la precarga del resorte muelle que aumenta los tiempos de apertura de la válvula, garantizando un mayor flujo de aire.

NOTA: dependiendo de la potencia del arma que puede variar según el país de destino, se tendrá una regulación más o menos acentuada de la potencia.

14 MANTENIMIENTO

La carabina de aire comprimido no tiene un mantenimiento complicado.
Piezas mecánicas:
Se recomienda limpiar el cañón después de su utilización. Limpiarlo adecuadamente después de 500 disparos con las herramientas adecuadas. Después de 1000 disparos, limpie bien el obturador y todos los tornillos con una gota de lubricante para armas de aire comprimido. Las piezas pavonadas como el cañón deben siempre secarse bien de las gotas de agua y deben engrasarse bien para protegerlas del óxido.
Todas las piezas mecánicas visibles como el gatillo, seguro, obturador, deben lubricarse con una gota de aceite para armas de aire comprimido.
Todas las **piezas sintéticas** no necesitan un particular mantenimiento aparte de la limpieza.

15 CONSERVACIÓN DEL ARMA

- Conserve el rifle con una cierta presión en el almacén para mantener bajo tensión la válvula y las juntas
- Nunca deje el arma cargada
- Descargue siempre el arma antes de guardarla en el correspondiente armario en posición de seguridad y respete siempre las reglas de seguridad
- No deje el arma en ambientes húmedos.

ATENCIÓN

- **Nunca desmonte el arma. Envíe el arma a los centros especializados como las armerías o póngase en contacto con el distribuidor oficial Stoeger AIRGUNS.**
- **Todas las modificaciones realizadas en el arma pueden ser peligrosas y causar problemas al arma.**
- **Todas las modificaciones pueden hacer que el arma sea peligrosa de utilizar y causar accidentes serios o muerte.**

16 SERVICIO Y REPARACIÓN

Contacte con su vendedor de confianza para la primera asistencia o con el distribuidor oficial de Stoeger AIRGUNS de su país.
stoegerairguns.com

GARANTÍA

Todos las carabinas Stoeger AIRGUNS tienen 2 años de garantía válida desde el día de la compra.

Los daños accidentales, los daños que se deriven de una manipulación no manual y del desmontaje no autorizado excluyen el rifle de aire comprimido de la garantía.

No está cubierto por la garantía:
- Uso indebido o accidente
- Falta del servicio de asistencia
- y mantenimiento
- No respetar las instrucciones del manual del propietario
- Desgaste normal
- Óxido o corrosión
- Obstrucción en el cañón

Esta garantía no cubre las reclamaciones presentadas por el nuevo propietario de cualquier producto Stoeger AIRGUNS.

XM1 PRO — CARABINA PCP
MANUAL DEL PROPIETARIO

Diseñada por Stoeger Airguns — Tecnología y estilo italianos
Fabricada para Stoeger Airguns. Todos los derechos reservados.
stoegerairguns.com
Hecho en China

Lea todas las instrucciones y advertencias antes de usar el arma.
El usuario debe cumplir todas las leyes locales relativas al uso y a la tenencia de armas de aire comprimido.
Producto recomendado para uso por adultos.
Servicio: infostoegerairguns@benelli.it - Preguntas frecuentes y centros de servicio autorizados en stoegerairguns.com

ADVERTENCIAS DE SEGURIDAD

- **Utilice solo aire comprimido. No use O2 ni ninguna otra mezcla de gases.**
- **No supere la presión máxima de llenado de 3625 psi (250 bar).**
- **No modifique los componentes, el nivel de potencia ni los ajustes de fábrica más allá de lo previsto como regulable por el usuario. Las modificaciones anulan la garantía.**
- **Cumpla las leyes locales sobre transporte, zonas de uso y niveles de potencia.**
- **Evite un uso en público que pueda hacer que el rifle se confunda con un arma de fuego.**
- **Utilice protección ocular y auditiva (EPI). Evite superficies propensas a producir rebotes.**
- **Guarde el rifle en un lugar seco, separado de la munición.**
- **No blandir ni exhibir la carabina en público. No cambie colores ni marcajes para que parezca un arma de fuego.**
- **Mantenga siempre la boca del cañón apuntando en una dirección segura.**
- **Use gafas de seguridad y protección auditiva.**
- **El rifle puede dispararse si se cae o recibe un golpe, con el seguro puesto o quitado.**
- **Respete la distancia de tiro segura y asegúrese siempre de qué hay detrás del blanco. Evite superficies que puedan provocar rebotes (agua, metal, piedra, hormigón).**
- **Mantenga el dedo fuera del disparador hasta que la mira esté sobre el blanco y haya decidido disparar.**
- **Nunca mire dentro de la boca del cañón.**
- **No desmonte ni modifique el rifle. Cualquier trabajo más allá del mantenimiento normal debe realizarse en un centro de servicio autorizado.**
- **Mantenga el rifle y la munición separados y fuera del alcance de menores.**
- **No utilice nunca el rifle bajo los efectos del alcohol o de drogas.**

NORMAS BÁSICAS ANTES DE USAR

1. Trate siempre el rifle como si estuviera cargado.
2. Nunca lo apunte hacia personas o animales.
3. Transporte el rifle controlando en todo momento la dirección del cañón.
4. Compruebe que el cañón está libre, que la zona es segura y que el parabalas es adecuado.
5. Nunca deje un rifle cargado sin supervisión.

NO ES UN JUGUETE. Uso exclusivo para adultos. No utilice el rifle hasta haber leído el manual completo y aprendido todas las normas de seguridad. Un uso inadecuado o negligente puede provocar lesiones graves o mortales.

CARACTERÍSTICAS PRINCIPALES

- **Sistema de cerrojo (bolt-action).**
- **Depósito de aire integrado alrededor del cañón.**
- **Regulador externo regulable.**
- **Muelle del martillo percutor regulable.**
- **Disparador regulable de dos tiempos.**
- **Carril Picatinny de 30 MOA con soporte para nivel de burbuja anti-torsión.**
- **Culata plegable con imanes, longitud de culata (LOP) y carrillera regulables, cantonera regulable en altura.**
- **Empuñadura tipo AR-15 ambidiestra.**
- **Tres placas M-LOK (derecha, izquierda, inferior).**
- **Cuatro puntos de anclaje QD para correa.**
- **Apoyo de pulgar ambidiestro.**

DATOS TÉCNICOS

Calibres	.177 (4,5 mm), .22 (5,5 mm), .25 (6,35 mm)
Longitud del cañón	700 mm (≈ 27,6 in)
Velocidad	.177 1000 fps; .22 1000 fps; .25 900 fps
Presión máxima de llenado	3625 psi (250 bar)
Capacidad de aire	270 cc
Cargador	12 disparos (.177), 10 disparos (.22), 9 disparos (.25)
Longitud total máxima	1176 mm
LOP	347–373 mm (rango de regulación 26 mm)
Recorrido de la cantonera	37 mm
Depósito de aire	integrado con el cañón, boca roscada 1/2-20 UNF con protector de rosca

1 PARTES DEL RIFLE - XM1 PRO

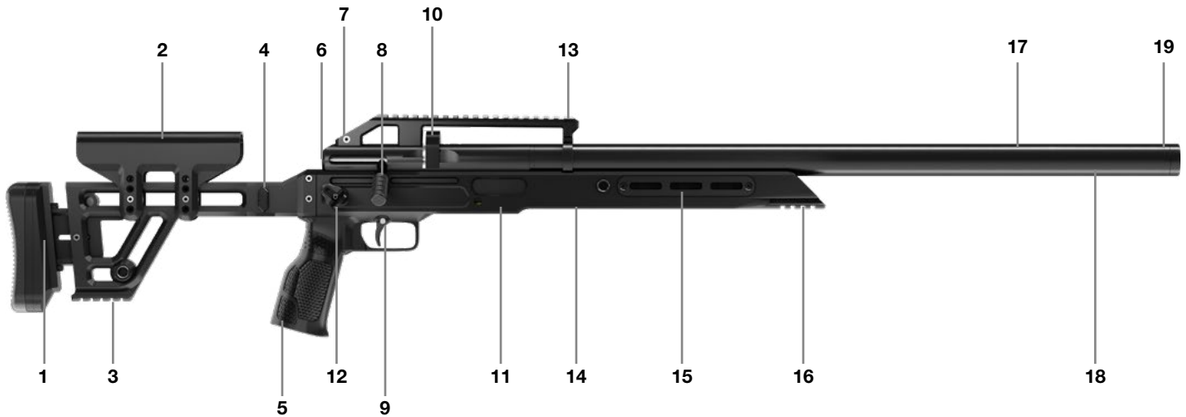

1 Cantonera regulable y LOP
2 Carrillera regulable
3 Carril Picatinny
4 Culata plegable
5 Empuñadura de pistola
6 Tornillo de ajuste del muelle del martillo
7 Nivel de burbuja
8 Palanca de carga / armado robusta
9 Disparador regulable
10 Cargador de 12 disparos (.177), 10 disparos (.22), 9 disparos (.25)
11 Chasis inferior de aluminio
12 Apoyo de pulgar ambidiestro
13 Carril Picatinny de 30 MOA
14 Regulador de aire
15 Guardamanos táctico compatible M-LOK
16 Carril Picatinny
17 Depósito de aire de 322 cc
18 Cañón integrado en el depósito
19 Boca roscada

2 SEGURO MANUAL

- **SAFE (SEGURO)**: la palanca del seguro extendida hacia la derecha. El rifle no disparará.

- **FIRE (FUEGO)**: la palanca del seguro extendida hacia la izquierda. El rifle está listo para disparar.

- Mantenga el seguro en posición **SAFE** hasta que esté listo para disparar. El seguro solo actúa cuando el cerrojo está amartillado.

3 LLENADO DEL DEPÓSITO

- Conecte la sonda de llenado al equipo de carga provisto de manómetro.
- Limpie tanto la sonda como el puerto de llenado. Inserte la sonda en el puerto de llenado.

- Llene lentamente hasta 3625 psi (250 bar). Un llenado rápido genera calor y lecturas de presión inexactas.
- Purge completamente el aire del latiguillo de llenado para evitar el latigazo incontrolado de la manguera y, a continuación, desconecte.
- Compruebe posibles fugas con agua jabonosa.

4 LLENADO CON BOMBA MANUAL

Use EPI. Asegúrese de que el rifle está descargado y sin amartillar.
Siga las instrucciones del fabricante de la bomba manual.

5 LLENADO CON BOTELLA DE ALTA PRESIÓN

- Abra la válvula lentamente. Vigile los manómetros del rifle y de la botella.
- Cierre la válvula a la presión deseada. No supere 3625 psi (250 bar).
- Purge el aire residual del latiguillo de llenado y desconecte.

6 DESPRESURIZACIÓN

Método A
Amartille el rifle y realice disparos en seco en una dirección segura hasta que el manómetro marque CERO y no se oiga salida de aire al disparar.

Método B
Gire ligeramente en sentido horario el tornillo de ajuste de presión, realice 1–2 disparos y compruebe el manómetro.

- Si el manómetro del regulador indica más de 5 MPa (≈ 50 bar), repita el ciclo.
- Si indica 5 MPa o menos, abra lentamente el tornillo de desgasificado hasta oír la salida de aire y, a continuación, gire el tornillo de ajuste de presión en sentido antihorario hasta que la presión baje a CERO.

Nota: antes de retirar la sonda de llenado, asegúrese de que el sistema se ha purgado. Retire siempre el cargador y compruebe que el cañón está libre.

7 CARGA Y ALIMENTACIÓN

Cargador rotativo: 12 (.177), 10 (.22), 9 (.25) disparos.

1. Gire el tambor al tope en sentido antihorario y bloquéelo.
2. Inserte los balines en la dirección indicada.
3. Gire la tapa del cargador en sentido horario hasta que el cargador esté lleno.

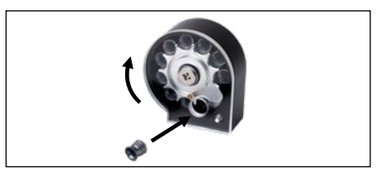

4. Tire del cerrojo hacia atrás para amartillar el rifle.
5. Inserte el cargador en el alojamiento de recámara y empuje el cerrojo completamente hacia delante.

6. Tras disparar todos los balines, tire del cerrojo hacia atrás, retire el cargador y recargue.

8 AJUSTES DEL USUARIO

Disparador de dos tiempos

- Rifle descargado y sin amartillar.
- Recorrido del primer tiempo: tornillo A
  - antihorario = aumenta el recorrido
  - horario = lo reduce.
- Recorrido del segundo tiempo: tornillo B
  - antihorario = aumenta el recorrido
  - horario = lo reduce.

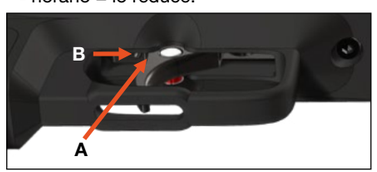

- **Después de cada ajuste, compruebe que el seguro funciona correctamente y que el rifle no se dispara al recibir un golpe.**

Muelle del martillo

- Retire la culata (desbloquee y deslícela hacia fuera, o quite el tubo amortiguador y la culata).

- Acceda al tornillo del muelle del martillo:
  - horario = mayor potencia
  - antihorario = menor potencia.
- Trabaje en microajustes de 1/8–1/4 de vuelta y pruebe el arma tras cada ajuste.

Regulador

- Para aumentar la presión de salida del regulador: gire el tornillo en sentido antihorario.
- Para reducirla: despresurice el rifle por debajo del nuevo punto de consigna y luego gire el tornillo en sentido horario. No apriete a fondo.
- Pequeños giros producen grandes cambios. Proceda de forma gradual y confirme el funcionamiento con un disparo en seco seguro.

9 MANTENIMIENTO

Limpieza y lubricación

- Cada 3 meses o 1000 disparos, aplique una pequeña cantidad de aceite de silicona 100 % entre las juntas tóricas de la sonda de llenado y en la punta del perno del cerrojo.
- Cañón: límpielo antes del primer uso y cada 1000 disparos o cuando disminuya la precisión. Nunca lubrique el interior del cañón.
- Verifique siempre que el rifle está descargado y que el cañón está libre. Retire cualquier parche o resto de limpieza.
- Haga revisar el rifle anualmente por un armero cualificado. Si entra agua, arena, etc. en el mecanismo, realice una limpieza completa.

Sustituciones típicas

- Juntas tóricas de la sonda de llenado: si la sonda pierde aire o es expulsada durante el llenado, sustituya ambas juntas.
- Junta tórica de la válvula de entrada: si hay fugas de aire por la válvula de entrada, despresurice a CERO y cambie la junta.
- Tras cualquier intervención, compruebe que todas las uniones roscadas estén correctamente apretadas.

10 MEDIDAS DE SEGURIDAD EN OPERACIÓN

- Después de cualquier caída o golpe, inspeccione el depósito. En caso de duda, despresurice y contacte con el servicio de atención al cliente.
- No cargue el rifle hasta que esté realmente listo para disparar.
- No corra ni salte con el rifle amartillado o cargado.
- No transporte un rifle cargado en vehículos, edificios o lugares públicos.
- Cuando reciba el rifle de otra persona, compruebe que el seguro está colocado y que está descargado.
- Mantenga el rifle y los balines separados y bajo llave.
- No confíe exclusivamente en el seguro mecánico.
- Utilice un parabalas adecuado y evite agua, metal, piedra o hormigón como fondo del blanco para prevenir rebotes.

11 SOLUCIÓN DE PROBLEMAS

1. Fuga en la sonda de llenado durante el llenado: vuelva a asentar la sonda; si la fuga persiste, cambie las juntas tóricas de la sonda.
2. Aire saliendo por el cañón durante el llenado: amartille el rifle y vuelva a llenar; si continúa la fuga, sustituya la junta tórica de la válvula.
3. Fuga en el puerto de llenado después del llenado: cambie la junta tórica de la válvula de entrada.
4. Fuga en la unión entre válvulas y depósito: cambie la junta tórica de la

válvula de entrada.
5. Fuga en el manómetro durante el llenado: apriete el manómetro; si la fuga sigue, sustituya la junta tórica del manómetro.
6. El cerrojo no llega a amartillar completamente: apriete los tornillos del cerrojo.
7. Mala precisión: limpie el cañón, pruebe distintos balines, revise la óptica y las monturas, quite el moderador de sonido si es necesario.
8. Fuga en el puerto de carga durante el disparo: cambie la junta tórica de recámara (breech O-ring).
9. Movimiento del cerrojo duro o áspero: limpie la punta del perno del cerrojo y lubrique ligeramente.

12 ALMACENAMIENTO Y TRANSPORTE

- Transporte: rifle descargado, en un estuche cerrado, conforme a la legislación local.
- Almacenamiento: lugar seco y ventilado, lejos de fuentes de calor.
- PCP: almacenar con una ligera presión residual para proteger las juntas tóricas.
- Guarde rifle y munición por separado; utilice dispositivos de bloqueo siempre que sea posible.

13 GARANTÍA, RESPONSABILIDAD, ELIMINACIÓN Y CONTACTO

Garantía
La garantía cubre defectos de fabricación conforme a las condiciones indicadas en stoegerairguns.com. Cualquier intervención no autorizada o modificación anula la garantía.

Responsabilidad
El uso incorrecto o negligente es responsabilidad exclusiva del usuario. Stoeger Airguns no se responsabiliza de daños a personas o bienes derivados de disparos intencionados o accidentales, ajustes no autorizados, munición inadecuada, corrosión o negligencia. La seguridad es responsabilidad del usuario.

Eliminación
Respete la normativa local. No vierta lubricantes ni componentes al medio ambiente.

Contacto
Servicio técnico y repuestos originales:
stoegerairguns.com

14 ANEXO Y ESPECIFICACIONES RÁPIDAS

- Calibres: .177 / .22 / .25
- Presión máx.: 3625 psi (250 bar)
- Capacidad: 322 cc
- Cañón: 700 mm (≈ 27,6 in)
- Cargador: 12 / 10 / 9 disparos
- Regulador: regulable externamente
- Muelle del martillo: regulable
- Carril: Picatinny de 30 MOA

Lista rápida antes de usar
1. Zona segura y parabalas adecuado.
2. EPI colocados.
3. Seguro puesto, cañón libre.
4. Presión dentro de los límites.
5. Cargar y apuntar. Después de usar: descargar, limpiar, registrar cualquier incidencia.

BASINÇLI HAVALI TÜFEĞİ KULLANMADAN ÖNCE BU KILAVUZDAKİ TALİMATLARI VE ÖNLEMLERİ DİKKATLİCE OKUYUN.
Stoeger AIRGUNS satın aldığınız için sizi tebrik eder ve teşekkür ederiz.

UYARI

BU HAVALI TÜFEK BİR OYUNCAK DEĞİLDİR VE YALNIZCA YASAL OLARAK UYGUN YAŞTA OLAN KİŞİLER TARAFINDAN KULLANILMALIDIR.
LÜTFEN BU KULLANIM KILAVUZUNUN TAMAMINI DİKKATLİCE OKUYUN. HAVALI TÜFEĞİNİZİ HER ZAMAN GERÇEK BİR SİLAH OLARAK DİKKATLE ELE ALIN.

UYARI

BU KILAVUZDA YER ALAN GÜVENLİK TALİMATLARINI DİKKATLİ BİR ŞEKİLDE TAKİP EDİN VE GELECEKTE KULLANABİLMEK İÇİN BU KILAVUZU DİKKATLİCE GÜVENDE TUTUN. KULLANIM KILAVUZU OLMADAN HAVALI TÜFEĞİNİZİ SATMAYIN.
HAVALI TÜFEĞİN KULLANICISI VE SAHİBİNİN, HAVALI TÜFEK SAHİBİ OLMA VE KULLANMA İLE İLGİLİ YEREL YASALARA TAM UYUMLU HALDE OLMASI ZORUNLUDUR.

Bu ürün, yalnızca kullanıldığı ülkedeki yürürlükte olan tüm yasa, yönetmelik ve güvenlik gerekliliklerine tam uyum içinde kullanılmalı ve elleçlenmelidir. Üretici tarafından amaçlananın dışında herhangi bir kullanım veya yürürlükteki yasalara uygun olmayan herhangi bir kullanım tamamen kullanıcının sorumluluğundadır.

Bu kılavuzdaki herhangi bir veriyi, teknik özellikleri, boyutları, ağırlıkları ve gösterimleri herhangi bir zamanda önceden bildirimde bulunmaksızın değiştirme hakkını saklı tutarız.

NHAVALI TÜFEĞİN EMNİYETİ İLE İLGİLİ KURALLAR

1. HAVALI TÜFEĞİ ASLA ATEŞ EDİLMESİ TEHLİKELİ OLABİLECEK BİR ŞEYLERE SIKMAYIN.

Hiçbir silahı hiçbir zaman vücudunuzun herhangi bir kısmına veya bir başka kişiye doğrultmayın. Bu, özellikle havalı tüfeğin doldurulması ve boşaltılması sırasında önemlidir. Herhangi bir hedefe atış yaparken, hedefin arkasında nelerin olduğunu anlamak önemlidir. Hedefin tutturulamaması veya saçmanın hedefi delip geçmesi durumunda saçmanın yaralanma veya kişiler veya mülklerde kaza hasarına yol açmayacağından emin olmak sizin sorumluluğunuz olacaktır.

2. HAVALI TÜFEKLER KALICI HASARA VEYA ÖLÜME YOL AÇABİLİR. TÜFEKLERİ HER ZAMAN GERÇEK BİR ATEŞLİ SİLAH OLARAK DEĞERLENDİRİP DOLUYMUŞ GİBİ DİKKATLE ELE ALIN.

Asla havalı tüfeğin boş olduğunu var saymayın. **Tüfeğin içerisinde herhangi bir saçma olmadığından emin olmanın tek yolu, görsel olarak namlunun içini kontrol edip saçma olmadığını teyit etmektir.**

3. HAVALI TÜFEĞİ, ÇOCUKLARIN ERİŞEMEYECEĞİ BİR YERDE TUTUN.

Çocukların ve yetişkinlik yaşının altındaki genç kişilerin veya diğer yetkisiz kişilerin gözetim olmaksızın tüfeğe erişim sahibi olmamasından tüfek sahibi sorumludur. **Çocukların dahil olduğu kaza riskini azaltmak için tüfeği kilit altında tutun ve saçmaları ayrı bir yerde kilit altında tutun.** Kazaları önlemek için kullanılan tel kilitler, tetik kilitleri vb. sistemlerin tek başlarına kullanmaya veya kurcalamaya niyetli bir kişiyi durdurmaya yetmeyeceğini akılda tutmak önemlidir. Çelik kabinler, çocuklar veya yetkisiz kişilerce bilerek yanlış kullanım ihtimalini azaltmada en iyi seçenektir.

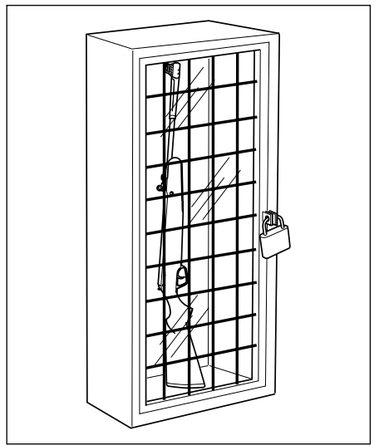

4. ASLA SUYA VEYA SERT YÜZEYLERE DOĞRU ATEŞ ETMEYİN.

Suya veya taşa veya diğer benzeri sert yüzeylere ateş etmek, saçmanın sekmesine veya saçmanın parçalara ayrılmasına neden olabilir ve bu da ikincil bir hedefi istemsizce vurabilir.

5. KULLANDIĞINIZ HAVALI TÜFEĞİN GÜVENLİK AYGITLARINI BİLDİĞİNİZDEN EMİN OLUN AMA ŞUNU DA UNUTMAYIN: BU AYGITLAR, ASLA EMNİYET VE GÜVENLİ ELE ALMA KURALLARININ YERİNE GEÇMEZ.

Tüfeği, atışa hazır hale gelene kadar “emniyette” halde tutun. Ancak, kazaları önlemek için, yalnızca güvenlik aygıtlarına güvenmeyin. Elinizdeki havalı tüfeğe özel emniyet aygıtlarını bilmek ve kullanmak önemlidir ama kazaları önlemenin en iyi yolu, bu yönetmeliklerde ve talimatlar kitapçığında belirtilen güvenli ele alma prosedürlerini takip etmek olacaktır. Havalı tüfeğin doğru kullanımı ile ilgili kurallar hakkında daha bilgili ve kendinize güvenir hale gelmek için, kullanım ve emniyet prosedürleri alanında uzmanlar tarafından verilen bir tüfek Güvenlik Dersi almanız tavsiye edilir.

6. UYGUN ŞEKİLDE HAVALI TÜFEĞİN BAKIMINI GERÇEKLEŞTİRİN.

Havalı tüfeği, kir ve tozun çalışan mekanizmalarda birikmemesini sağlayacak şekilde depolayıp taşıyın. Bu kılavuzda verilen talimatlara uygun şekilde korozyonu, namlu hasarını ve kir birikmesini önlemek için havalı tüfeği her bir kullanımdan sonra temizleyip yağlayın. Silahı doldurma öncesinde namlunun temiz ve tıkanmamış halde olduğundan emin olmak için kontrol edin. **Tıkalı bir namluyla ateş etmek, basınçta artışa neden olabilir ve sizde ve sizin yakınınızdaki kişilerde yaralanmalara yol açabilir.**
Atışın anormal bir gürültü oluşturması durumunda, atış yapmayı derhal durdurun, havalı tüfeği emniyete alın ve boşaltın. Sonrasında namlunun tıkalı olup olmadığını kontrol edin.

7. UYGUN SAÇMALAR KULLANIN.

Her bir saçmanın, kullandığınız havalı tüfek için doğru kalibrede olduğundan emin olun. Havalı tüfeğin kalibresi namlu üzerinde veya şasi üzerinde açıkça işaretlenmiştir. Kötü kalitede saçmaların kullanımı,
atış doğruluğunu etkileyebilir veya namluda saçma birikmesi sebebiyle namluyu tıkayabilir.

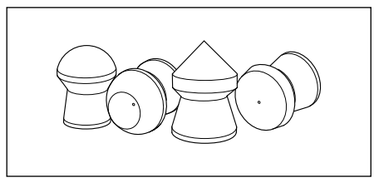

1 XM1 VE XM1 SPORT HAVALI TÜFEKLERİN KISIMLARI

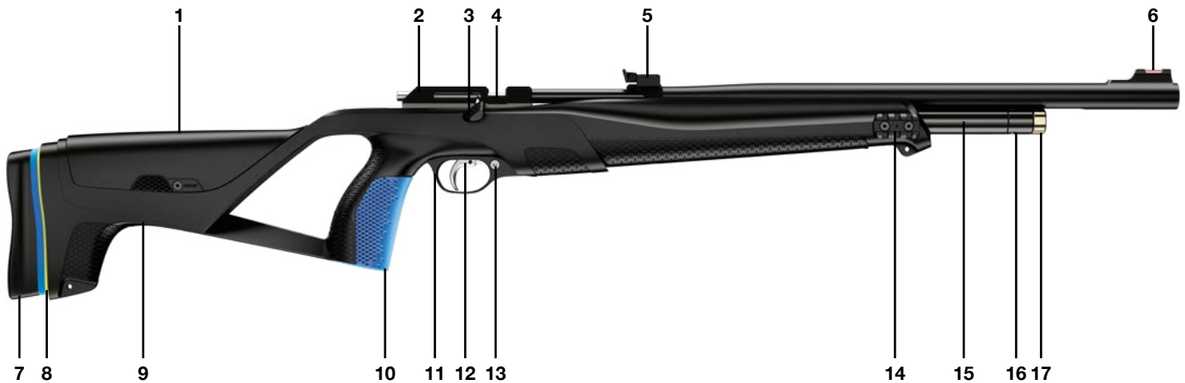

1 Yanak kayışı
2 Alıcı
3 Sürgü kol
4 Sürgü
5 Gez
6 Arpacık
7 Tepme omuzluğu
8 Adaptörler
9 Kundak
10 Tabanca kabzası
11 Tetik tertibatı
12 Tetik
13 Emniyet
14 Pikatini rayı
15 Hava tankı
16 Yükleme valfi
17 Basınç göstergesi

KOMPANSATÖR DÜZENEĞİ XM1 SPORT

DÖNGÜ AYARI XM1 VE XM1 SPORT

PİKATİNİ RAYI DÜZENEĞİ XM1 VE XM1 SPORT

Sol Pikatini Rayı

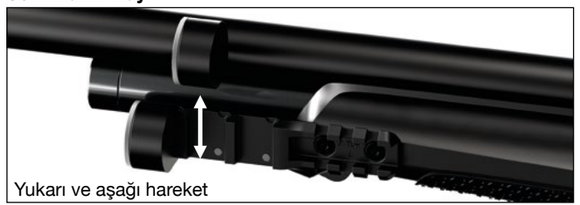

Sağ Pikatini Rayı

XM1 AND XM1 SPORT YANAK KAYIŞI DEĞİŞİMİ

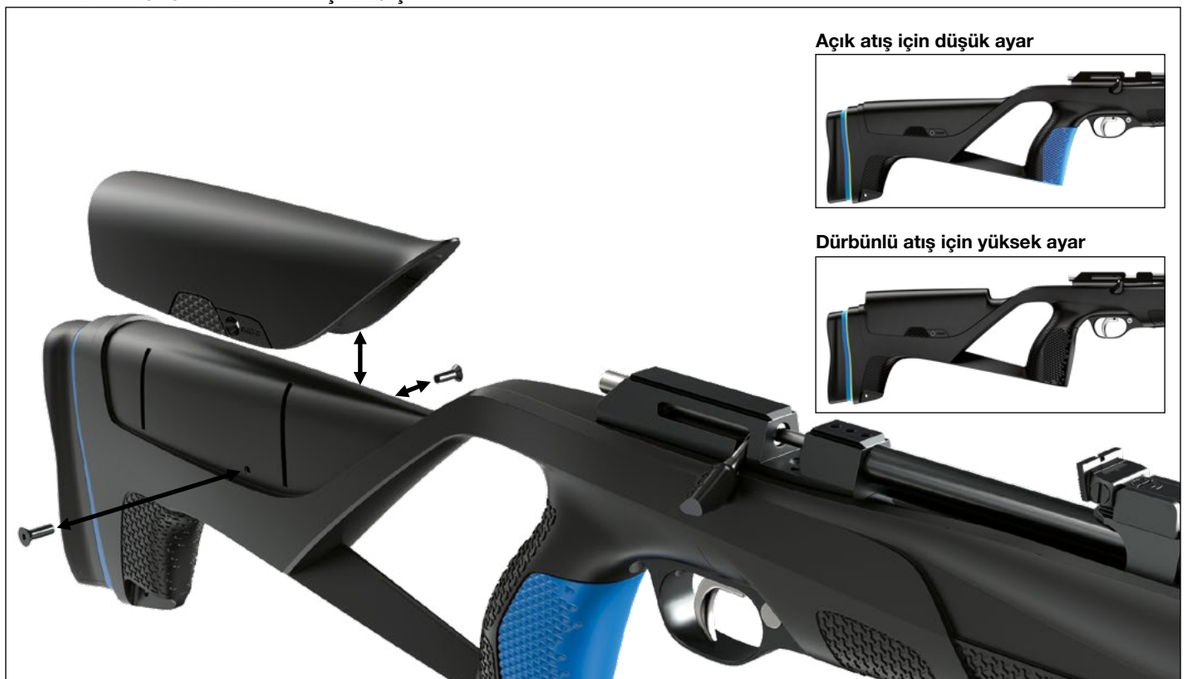

TABANCA KABZASI DEĞİŞİMİ XM1 VE XM1 SPORT

Tabanca kabzası, temel

Tabanca kabzası XL

XM1 BULLPUP HAVALI TÜFEK KISIMLAR

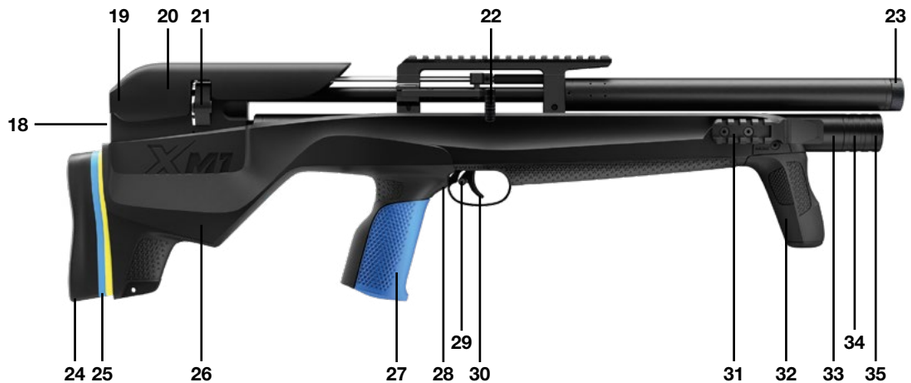

18 Horoz Yayı Ayar Vidası
19 Alıcı
20 Yanak kayışı
21 Şarjör
22 Sürgü kolu
23 Namlu ucu set
24 Tepme omuzluğu
25 Adaptörler
26 Kundak
27 Tabanca kabzası
28 Tetik tertibatı
29 Emniyet
30 Tetik
31 Pikatini rayı
32 Ön kabza
33 Hava tankı
34 Yükleme valfi
35 Basınç göstergesi

XM1 BULLPUP ÖN KOL DÜZENEĞİ

XM1 BULLPUP DÖNGÜ AYARI

XM1 BULLPUP PİKATİNİ RAYI DÜZENEĞİ

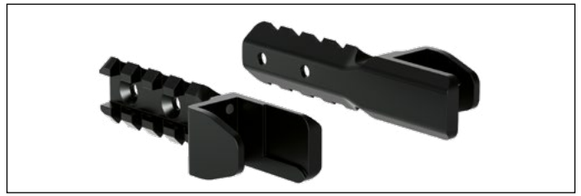

XM1 BULLPUP YANAK KAYIŞI DEĞİŞİMİ

XM1 BULLPUP TABANCA KABZASI DEĞİŞİMİ

Tabanca kabzası, temel

Tabanca kabzası XL

HAVALI TÜFEK KISIMLAR - XM1 RANGER VE XM1 SCOUT

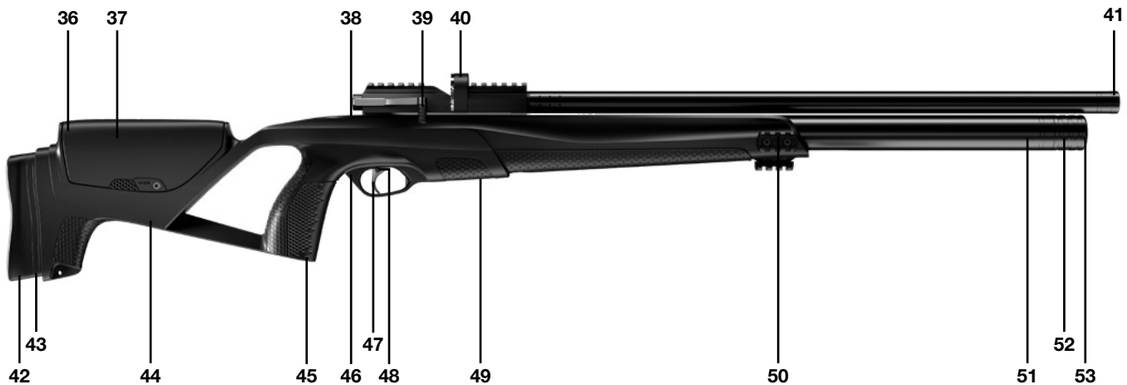

36 Alıcı
37 Yanak kayışı
38 Horoz Yayı Ayar Vidası
39 Sürgü kolu
40 Şarjör
41 Namlu ucu set
42 Tepme omuzluğu
43 Adaptörler
44 Kundak
45 Tabanca kabzası
46 Tetik tertibatı
47 Tetik
48 Emniyet
49 Basınç Regülatörü Göstergesi
50 Pikatini rayı
51 Hava tankı
52 Yükleme valfi
53 Basınç göstergesi

XM1 RANGER VE XM1 SCOUT DÖNGÜ AYARI

XM1 RANGER VE XM1 SCOUT PİKATİNİ RAYI DÜZENEĞİ

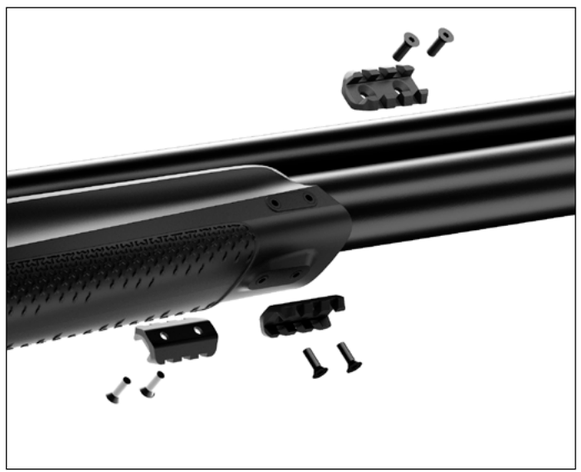

XM1 RANGER VE XM1 SCOUT YANAK KAYIŞI DEĞİŞİMİ

Minimum 0

Maksimum +30mm

XM1 RANGER VE XM1 SCOUT TABANCA KABZASI DEĞİŞİMİ

Tabanca kabzası, temel

Tabanca kabzası XL

2 EMNİYETİ YERLEŞTİRME

Havali tüfeginiz, manuel emniyetli bir tüfektir **(13)**. Tetik düzenegindeki dügmeye tiklayin **(11)**:

• EMNİYETLİ = Düğmeye, sağa doğru gelecek şekilde basın

XM1 ve XM1 Sport

XM1 Bullpup

XM1 Ranger ve XM1 Scout

• ATEŞE HAZIR = Ateş etmeyi mümkün hale getirmek için düğmeyi sola getirecek şekilde basın (KIRMIZI)

XM1 ve XM1 Sport

XM1 Bullpup

XM1 Ranger ve XM1 Scout

3 AYARLANABİLİR TETİK

(XM1 Bullpup, XM1 Ranger ve XM1 Scout'un ayarlanabilir tetik konumu yoktur)

Havalı tüfeğinizin bir tetik ayarlama sistemi mevcuttur. Vidayı **(54)** gevşetin ve tetiği kaydırmak suretiyle uzunluğu ayarlayın. Vidayı geri sıkın.

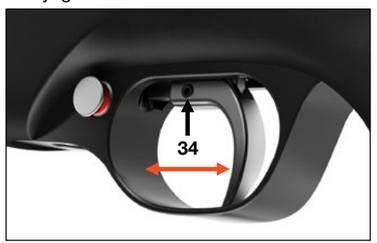

XM1 tetiği

XM1 Sport tetiği

4 MANUEL POMPA KULLANARAK TANKA HAVA DOLDURUN

- Adımları anlamak ve doğru şekilde uygulayabilmek için pompa talimatlarını dikkatlice okuyun
- Havalı tüfeğinizin dolu olmadığından ve namluda saçma olmadığından emin olun
- Bunu gerçekleştirirken her zaman güvenlik mekanizmasını devreye alın
- Her zaman tüfeğin namlusunu emniyetli pozisyona getirin
- IValfi, göstergenin yanındaki dolum girintisine yerleştirin
- Tavsiye edilen basınca ulaşıncaya kadar pompalayın(yeşil bölge):

- XM1/XM1 SPORT için 200 bar
- XM1 Bullpup için 250 bar

Tavsiye edilen basınca ulaşınca memeyi geri çıkarma öncesinde pompadaki uygun tahliye valfini kullanarak devredeki basıncı giderin.

NOT: Tavsiye edilen maksimum yük basınçlarını asla aşmayın.

200 Bar'ı aşan basınçlar için özel Stoeger AIRGUNS kompresörünün kullanılması tavsiye edilir

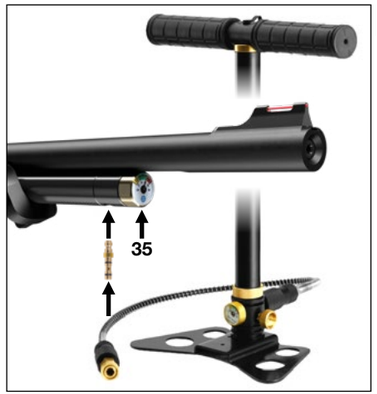

5 HAVAYI TANKA BİR SKUBA TANKI KULLANARAK DOLDURUN

- Havalı tüfeğinizin dolu olmadığından ve namluda saçma olmadığından emin olun
- Bunu gerçekleştirirken her zaman güvenlik mekanizmasını devreye alın
- Her zaman tüfeğin namlusunu emniyetli pozisyona getirin
- Valfi, göstergenin yanındaki dolum girintisine yerleştirin

- Valfi yavaşça ve kademeli olarak açıp tankı doldurmaya başlayın
- Tankı **(55)** tavsiye edilen basınç seviyesini aşmayacak seviyede doldurun (yeşil alan)
- Tankı XM1/XM1 SPORT için 20MPa - 200 bar seviyesinden ve XM1 Bullpup için 250 bar seviyesinden yüksek seviyede bir dalış silindiri kullanarak DOLDURMAYIN
- Dalış silindiri valfini, tank doğru basınca dolar dolmaz kapatın
- Nozulu çıkarmadan önce, uygun drenaj vidasını kullanarak devredeki basıncı sıfırlayın **(56)**.

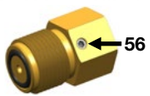

6 HAVAYI TANKA KOMPRESÖR KULLANARAK DOLDURMAK

Yukarıdaki paragrafla aynı prosedürleri izleyin (Dalış silindiri 5).

7 HAVALI TÜFEĞİN BOŞALTILMASI

PCP XM1 havalı tüfeğiniz, tüm kaliteli PCP tüfeklerde olduğu gibi, dahili O halkalarının korunması için tankta her zaman hava bırakmanızı gerektirir.
Hava tankını tahliye etmenizin gerekmesi durumunda lütfen aşağıdaki talimatları uygulayın:
- Silahı güvenli bir doğrultuya döndürün
- Tanktan havayı gidermek için saçmasız bir şekilde atış yapma sıralamasını tekrarlayın ve bu sırada namlunun tamamen güvenli bir doğrultuya yönlenmiş halde olduğundan emin olun ve gösterge **(55)** hava tankının tamamen boş olduğunu gösterene kadar devam edin.
- Hava tüfeğini emniyetli pozisyonuna alın

XM1 Bullpup'ı boşaltmak için
- Hava tankını boşaltmak istiyorsanız, alıcının yakınında tank üzerinde vidasını gösterilen pozisyona doğru hafifçe gevşetin.
- Hava tamamen boşaltıldığında vidasını tekrar sıkarak tankın sızdırmazlığını sağlayın.

NOT: Vidaya erişmek için kundağı mekanizmalardan ayırmak gerekebilir.
NOT: Yeniden doldurma öncesinde egzoz havası vanasını sıfırlamak için sürgüyü kurulu hale getirip kurulu halde bırakın.
Emniyetiniz için, operasyonu şarjörsüz gerçekleştirin ve namluda herhangi bir saçma olmadığını doğrulayın.

XM1 Ranger ve XM1 Scout'u boşaltmak için
Hava deposunu tamamen boşaltmak için belirtilen dipçik sıkıştırma vidasını çıkarın. Dişin içinde, hava akmaya başlayıncaya kadar dikkatlice sökülmesi ve ardından durması gereken boşaltma vidasını bulacaksınız. Silindirdeki hava boşaldığında boşaltma vidasını sıkın ve dipçik sıkma vidasını yeniden konumlandırın.
NOT: Yeniden doldurma öncesinde egzoz havası vanasını sıfırlamak için sürgüyü kurulu hale getirip kurulu halde bırakın.
Emniyetiniz için, operasyonu şarjörsüz gerçekleştirin ve namluda herhangi bir saçma olmadığını doğrulayın.

8 SAÇMA DOLDURMA

A. Tek atış (yalnızca XM1, XM1 Ranger ve XM1 Scout - XM1 Bullpup YOK)
- Sürgüyü, klik sesi gelene kadar çekmek suretiyle açık pozisyona getirin
- Sürgü açıkken, tüfek ile birlikte sağlanmış olan tek atım yükleme tabanını yerleştirin. Saçmayı, sağlanmış olan tek atım yükleme tabanındaki yerleştirme kanalına doğru bir şekilde yerleştirin. Sürgüyü kapatın. Tek atım modunda iken birden fazla atım yüklemeyin.

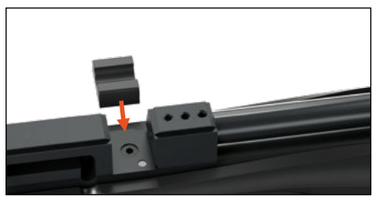

B. Şarjör yükleme

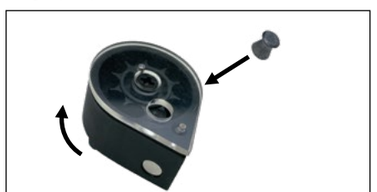

- İlk atımı resimde gösterildiği şekilde yükleyin
- Baş tarafından bir başka atım yüklemek için saydam kapağı saat yönünde döndürün. Son atım da yüklendiğinde, saydam kapağı hizalı hale gelene kadar döndürün.
- Kapağı açın ve şarjörü kılavuzuna yerleştirin.
- Sürgüyü kapatmanız sonrasında tüfek, kullanıma hazır olacaktır.

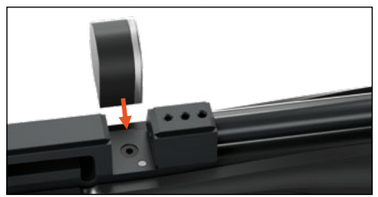

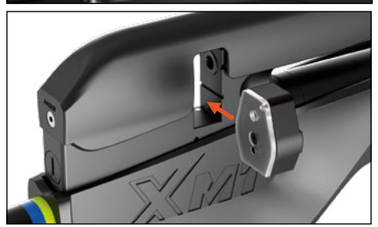

9 ATIŞ YAPMA

- Koruyucu gözlük kullanın
- Silahı hedefe doğrultun ve emniyetli bir pozisyonda olduğundan emin olun
- Silahı doldurun
- Emniyeti kaldırın (kırmızı halka açıkça görünür olacak şekilde emniyette olmamalıdır)

Hedef ayarlanır ayarlanmaz ve silah doldurulur doldurulmaz ateş etmek, atışı namluda bırakmadığınızdan emin olmak için ve iki defa doldurma yapmamak için tavsiye edilir. Kullanım sonrası silahın saçmasinin boşalmış olduğunu kontrol etmek tavsiye edilir.

10 NİŞAN

(XM1 Sport, XM1 Bullpup, XM1 Ranger ve XM1 Scout'un nişangahları yoktur)

XM1 havalı tüfeğiniz, yükseklik **(57)** ve yatay olarak **(58)** ayarlanabilir arka nişana(gez) sahiptir (sadece XM1 için geçerlidir, XM1 SPORT ve XM1 Bullpup'da gez yoktur).
- Gezi dikey olarak ayarlamak için gezin vidasını hafifçe sıkın veya gevşettiğinizde **(vida 57)** gez, mekanik olarak ayarlamanıza göre yukarı veya aşağı doğrultuya ilerleyecektir.
- Gezi yatay olarak ayarlamak için, gez ve hedeften bir atış vidasını **(vida 58)** gevşetirseniz veya sıkarsanız gez sola veya sağa doğru istediğiniz seviyede ayarlanacaktır.

Arpacıktaki skala, yalnızca referans olması içindir mesafesini temsil etmez.

NOT: Dürbünü kurmak istemeniz durumunda lütfen arka gezi tamamen vidasını (vida 57) sökmek ve gez bloğunu arkaya doğru kaydırmak suretiyle çıkarın.

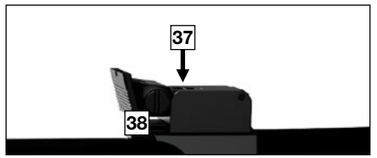

11 XM1 RANGER VE SCOUT BASINÇ REGÜLATÖRÜ HAVA GÖSTERGESI

XM1 Ranger ve XM1 Scout tüfekleri, basınç regülatörünün basıncını ölçmek için özel bir göstergeye sahiptir. Regülatör 130bar/140bar'a ayarlanmıştır. Gösterge 130 bar'ın altına düştüğünde, performans düşmeye başladığından havalı tüfeği yeniden hava eklenmesi gerekir.

12 XM1 RANGER VE SCOUT TETİK AYARI

XM1 Ranger ve XM1 Scout tüfekleri, ağırlığı serbest bırakma açısından ayarlanabilir bir tetiğe sahiptir. Özellikle tetik, iki aşamaya bölünmüş profesyonel üç kollu mekanizmadır. Vida **(A)** ikinci kademenin serbest bırakma ağırlığını ayarlarken, vida **(B)** birinci kademenin hareketini ayarlar. Doğru prosedür, tetiği hafifletmek için vidayı **(A)** sıkmak (ya da ağırlığı arttırmak için tam tersi). İlk kademenin hareketini azaltmak için, vidayı **(B)** sıkarak ayarlayın (veya hareketi uzatmak için tam tersi). Daima önce **(B)** vidasını, ardından **(A)** vidasını ayarlayın ve tetik ağırlığının asla 400 gramın altına düşmemesini sağlayın. **NOT: Tetiğin devreye girmemesini veya aşırı hassas ve tehlikeli hale gelmesini önlemek için vidayı (A) aşırı sıkmaktan kaçının. Tetiğin her zaman kalifiye ve profesyonel bir teknisyen tarafından ayarlanması önerilir.**

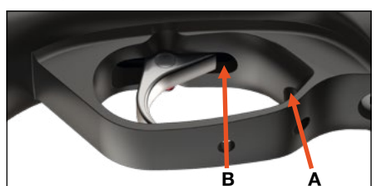

13 XM1 BULLPUP, XM1 RANGER VE XM1 SCOUT HOROZ YAY AYARI

Tüfeklerin sağladığı gücü, kullanılan saçmalara göre hassas bir şekilde ayarlamak için XM1 Bullpup, XM1 Ranger ve XM1 Scout, ayarlanabilir bir HOROZ YAYI ile donatılmıştır. HOROZ YAYINI vidalayarak yayın ön yükünü etkileyerek valf açılma sürelerini artırır ve daha fazla hava akışı sağlarsınız.
Not: Hedef ülkeye göre değişebilecek olan tüfeğin gücüne bağlı olarak, az çok belirgin bir güç ayarı olacaktır.

14 BAKIM

Havalı tüfek, komplike bakım işlemleri gerektirmez.
Mekanik kısımlar:
Kullanım sonrasında namlunun temizlenmesi tavsiye edilir. 500 atış sonrasında uygun araçlar kullanarak bunu düzgünce temizleyin. Yaklaşık 1000 atım sonrasında sürgüyü ve tüm vidaları detaylıca temizleyin havalı tüfek yağı ile yağlayın. Namlu gibi cilalı kısımlara su sıçramaları, her seferinde kurutulmalıdır ve bu kısımlar, pasa karşı koruma için iyi bir şekilde yağlanmalıdır. Tetik, emniyet ve sürgü gibi tüm görünür mekanik kısımlar hafifçe yağlama işlemine tabi tutulmalıdır.
Sentetik kısımların hiç birisinin temizlenme dışında herhangi bir bakıma ihtiyacı olmaz.

15 TÜFEĞİ DEPOLAMA

- Tüfeği, tankta bir miktar basınç kalacak şekilde depolayarak valfi ve contaları gergi altında tutun
- Tabancanızı asla dolu bırakmayın
- Özel dolabına emniyetli pozisyonda depolamadan önce tüfeği her zaman boşaltın ve her zaman güvenlik kurallarına uyun
- Tüfeği nemli koşullarda bırakmayın.

UYARI

- **Tüfeğinizi asla sökmeyin. Tüfeği silah mağazaları gibi uzman yerlere bırakın veya gönderin veya resmi Stoeger AIRGUNS distribütörü ile iletişime geçin.**
- **Tüfeğe yapılacak herhangi bir modifikasyon tehlikeli olabilir ve tüfekte sorunlara yol açabilir.**
- **Tüfekte yapılan herhangi bir modifikasyon tüfeği tehlikeli hale getirebilir ve ciddi yaralanma veya ölüme yol açabilir.**

16 SERVİS VE ONARIM

Başlangıç yardımı için yerel bayinizle veya ülkenizdeki resmi Stoeger AIRGUNS distribütörü ile iletişime geçin.
stoegerairguns.com

GARANTİ KAPSAMI

Tüm Stoeger AIRGUNS, satın alma gününden itibaren geçerli olacak şekilde 2 yıllık garanti kapsamındadır.

Kaza sonucu hasar, kılavuz dışı tavsiyelerin uygulanması sonucu hasar ve yetkisiz söküm, havalı tüfeği garanti kapsamı dışında bırakır.

Garanti kapsamında olmayan durumlar:
- Yanlış kullanım veya kaza
- Teknik yardım servisinin ve bakımın eksikliği
- Kullanım kılavuzundaki talimatlara uymada başarısızlık
- Normal aşınma ve yıpranma
- Pas veya korozyon
- Namlunun içinde tıkanıklık

Bu garanti, herhangi bir Stoeger AIRGUNS ürününün bir sonraki sahibinin istemlerini kapsamayacaktır.

XM1 PRO — PCP HAVALI TÜFEK
KULLANIM KILAVUZU

Stoeger Airguns tarafından tasarlanmıştır — İtalyan teknoloji ve tasarımı
Stoeger Airguns için üretilmiştir. Tüm hakları saklıdır.
stoegerairguns.com
Çin'de üretilmiştir

Kullanmadan önce tüm talimat ve uyarıları dikkatle okuyun.
Kullanıcı, havalı silahların kullanımı ve bulundurulmasına ilişkin tüm yerel yasalara uymakla yükümlüdür.
Ürün, yetişkin kullanımı içindir.
Servis: infostoegerairguns@benelli.it - SSS ve yetkili servis merkezleri: stoegerairguns.com

GÜVENLİK UYARILARI

- Yalnızca basınçlı hava kullanın. O_2 veya başka gaz karışımları kullanmayın.
- Maksimum dolum basıncı olan 3625 psi (250 bar) değerini aşmayın.
- Kullanıcı ayarları haricinde hiçbir parçayı, güç seviyesini veya fabrika ayarını değiştirmeyin. Yapılan değişiklikler garantiyi geçersiz kılar.
- Taşıma, kullanım alanları ve güç sınırlarına ilişkin yerel mevzuata uyun.
- Tüfeğin ateşli silah sanılmasına yol açabilecek kamuya açık kullanımlardan kaçının.
- Göz ve kulak koruyucusu dahil kişisel koruyucu donanım (KKD) kullanın. Sekmeye yol açabilecek yüzeylerden kaçının.
- Tüfeği, mühimmattan ayrı, kuru bir yerde saklayın.
- Havalı tüfeği kamusal alanda sallamayın, teşhir etmeyin. Ateşli silaha benzemesi için renkleri veya işaretleri değiştirmeyin.
- Namlu ağzını her zaman güvenli bir yöne doğru tutun.
- Koruyucu gözlük ve kulak koruyucu kullanın.
- Tüfek, emniyet açık veya kapalı olsun, düşme ya da darbede ateş alabilir.
- Güvenli atış mesafesine uyun ve hedefin arkasında ne olduğunu her zaman bilin. Sekmeye yol açabilecek yüzeylerden (su, metal, taş, beton) uzak durun.
- Nişan hattınız hedef üzerinde ve atış kararı verilene kadar parmağınızı tetikten uzak tutun.
- Asla namlu ağzının içine bakmayın.
- Tüfeği sökmeyin veya değiştirmeyin. Normal bakımın ötesindeki tüm işlemler yetkili servisler tarafından yapılmalıdır.
- Tüfek ve mühimmatı ayrı ve çocukların erişemeyeceği şekilde saklayın.
- Tüfeği alkol veya uyuşturucu etkisi altındayken asla kullanmayın.

KULLANIMDAN ÖNCE TEMEL KURALLAR

1. Tüfeği her zaman doluymuş gibi kabul edin.
2. Asla insanlara veya hayvanlara doğrultmayın.
3. Tüfeği taşırken namlu yönünün kontrolünüz altında olmasını sağlayın.
4. Namlu içinin temiz, atış alanının güvenli ve hedef arkasındaki durdurucunun uygun olduğunu kontrol edin.
5. Dolu bir tüfeği asla gözetimsiz bırakmayın.

BU BİR OYUNCAK DEĞİLDİR. Yalnızca yetişkin kullanımına yöneliktir. Tüm kılavuzu okumadan ve güvenlik kurallarını öğrenmeden tüfeği kullanmayın. Hatalı veya dikkatsiz kullanım ciddi veya ölümcül yaralanmalara neden olabilir.

BAŞLICA ÖZELLİKLER

- Sürgülü (bolt-action) mekanizma.
- Namlu etrafına entegre hava tüpü.
- Dışarıdan ayarlanabilir regülatör.
- Ayarlanabilir çekiç yayı.
- Ayarlanabilir iki kademeli tetik.
- Anti-eğilme su terazisi yuvasına sahip 30 MOA Picatinny rayı.
- Mıknatıslı katlanır dipçik, ayarlanabilir dipçik mesafesi (LOP) ve ayarlanabilir yanaklık, yükseklik ayarlı dipçik pedi.
- Çift elli AR-15 tarzı kabza.
- Üç adet M-LOK aksesuar plakası (sağ, sol, alt).
- Dört adet QD askı bağlantı noktası.
- Çift taraflı başparmak desteği.

TEKNİK VERİLER

Kalibreler	.177 (4,5 mm), .22 (5,5 mm), .25 (6,35 mm)
Namlu boyu	700 mm (≈ 27,6 in)
Hız	.177 1000 fps; .22 1000 fps; .25 900 fps
Maksimum dolum basıncı	3625 psi (250 bar)
Hava hacmi	270 cc
Şarjör	12 atım (.177), 10 atım (.22), 9 atım (.25)
Azami toplam uzunluk	1176 mm
LOP	347–373 mm (26 mm ayar aralığı)
Dipçik pedi hareket mesafesi	37 mm
Hava tüpü	namlu ile entegre, 1/2-20 UNF dişli namlu ucu ve koruyucu somunlu

1 TÜFEK PARÇALARI - XM1 PRO

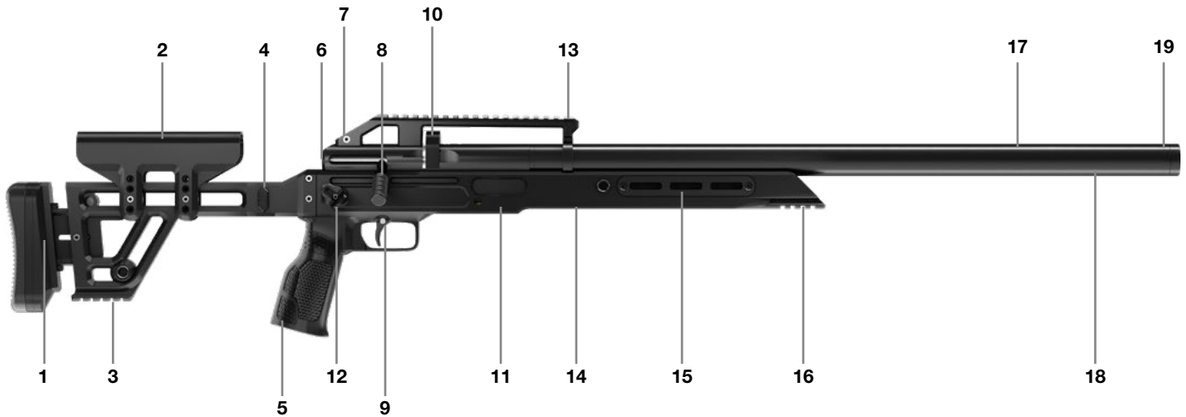

1 Ayarlanabilir dipçik pedi ve LOP
2 Ayarlanabilir yanaklık
3 Picatinny ray
4 Katlanır dipçik
5 Tabanca kabzası
6 Çekiç yayı ayar vidası
7 Su terazisi (libella)
8 Sağlam doldurma / kurma kolu
9 Ayarlanabilir tetik
10 12'luk şarjör (.177), 10'luk şarjör (.22), 9'luk şarjör (.25)
11 Alt alüminyum şasi
12 Çift taraflı başparmak desteği
13 30 MOA Picatinny rayı
14 Hava regülatörü
15 M-LOK uyumlu taktik el kundağı
16 Picatinny ray
17 322 cc hava tüpü
18 Tüp içine entegre namlu
19 Dişli namlu ucu

2 MANUEL EMNİYET

- **SAFE (EMNİYETTE)**: Emniyet kolu sağa doğru uzatılmıştır. Tüfek ateş almaz.

- **FIRE (ATEŞ)**: Emniyet kolu sola doğru uzatılmıştır. Tüfek atışa hazırdır.

- Atışa hazır olana kadar emniyeti **SAFE** konumunda tutun. Emniyet sadece sürgü kurulu iken çalışır.

3 HAVA TÜPÜNÜ DOLDURMA

- Dolum probunu, manometreli dolum ekipmanına bağlayın.
- Probun ve dolum portunun temiz olduğundan emin olun. Probu dolum portuna takın.

- 3625 psi (250 bar) basınca kadar yavaşça doldurun. Hızlı dolum ısınmaya ve hatalı basınç okumalarına neden olur.
- Hortumun içindeki havayı tamamen tahliye edin; hortum kamçısı riskini önleyin ve ardından ayırın.
- Sabunlu su ile sızıntı kontrolü yapın.

4 EL POMPASI İLE DOLUM

KKD kullanın. Tüfeğin boş ve kurulu olmadığından emin olun. El pompası üreticisinin talimatlarına uyun.

5 YÜKSEK BASINÇLI TÜP İLE DOLUM

- Vanayı yavaşça açın. Tüfek üzerindeki ve tüp üzerindeki manometreleri takip edin.
- İstenen basınca ulaşıldığında vanayı kapatın. 3625 psi (250 bar) değerini aşmayın.
- Dolum hortumundaki artık havayı tahliye edin ve hortumu ayırın.

6 BASINCI BOŞALTMA

Yöntem A

Tüfeği kurun ve güvenli bir yöne doğru boşa tetik düşürerek atış yapın; manometre SIFIR gösterene ve atış sırasında hava sesi duyulmayana kadar devam edin.

Yöntem B

Basınç ayar vidasını hafifçe saat yönünde çevirin, 1–2 atış yapın ve manometreyi kontrol edin.

- Regülatör manometresi 5 MPa'dan (≈ 50 bar) yüksek değer gösteriyorsa, döngüyü tekrar edin.
- 5 MPa veya daha az gösteriyorsa, hava tahliye (de-gas) vidasını yavaşça açın; hava sesi duyulduğunda, basınç ayar vidasını saat yönünün tersine çevirin ve basınç SIFIR'a düşünceye kadar devam edin.

Not: Dolum probunu çıkarmadan önce sistemin tahliye edildiğinden emin olun. Şarjörü mutlaka çıkarın ve namlunun boş olduğunu kontrol edin.

7 DOLDURMA VE BESLEME

Döner şarjör: 12 atım (.177), 10 atım (.22), 9 atım (.25).

1. Şarjör tamburunu saat yönünün tersine sonuna kadar çevirin ve kilitleyin.
2. Saçmaları gösterilen yönde yuvalara yerleştirin.
3. Şarjör kapağını saat yönünde çevirerek şarjörü tamamen doldurun.

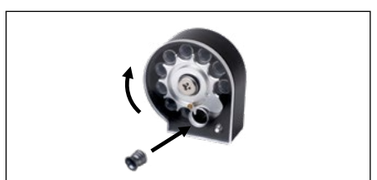

4. Sürgüyü geri çekerek tüfeği kurun.
5. Şarjörü fişek yatağı yuvasına takın ve sürgüyü tam ileri itin.

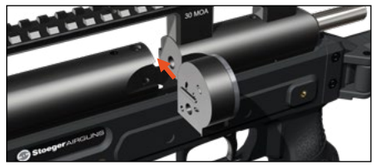

6. Tüm saçmalar atıldıktan sonra sürgüyü geri çekin, şarjörü çıkarın ve yeniden doldurun.

8 KULLANICI AYARLARI

İki kademeli tetik

- Tüfek boş ve kurulu değilken ayar yapın.
- Birinci kademe mesafesi: Vida A
  - Saat yönünün tersi = birinci kademe uzar
  - Saat yönü = birinci kademe kısalır.
- İkinci kademe mesafesi: Vida B
  - Saat yönünün tersi = ikinci kademe uzar
  - Saat yönü = ikinci kademe kısalır.

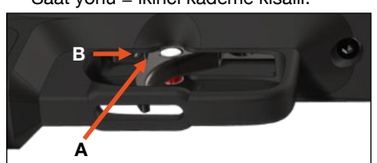

- **Her ayardan sonra emniyetin düzgün çalıştığını ve tüfeğin darbe aldığında kendiliğinden ateş almadığını kontrol edin.**

Çekiç yayı

- Dipçiği sökün (kilidi açıp geriye kaydırın veya buffer tube ve dipçiği çıkarın).

- Çekiç yayı ayar vidasına erişin:
  - Saat yönü = daha yüksek güç
  - Saat yönünün tersi = daha düşük güç.
- 1/8–1/4 tur gibi küçük adımlarla ayar yapın; her adım sonrası tüfeği test edin.

Regülatör

- Regülatör çıkış basıncını artırmak için: Vidayı saat yönünün tersine çevirin.
- Azaltmak için: Tüfeği yeni hedef değerin altına kadar boşaltın, ardından vidayı saat yönüne çevirin. Tam sıkmayın.
- Küçük dönüşler büyük değişiklikler yaratır. Kademeli ilerleyin ve güvenli bir boşa atışla fonksiyonu doğrulayın.

9 BAKIM

Temizlik ve yağlama

- Her 3 ayda bir veya 1000 atışta bir, dolum probu O-ring contaları arasına ve sürgü ucu üzerine az miktarda %100 silikon yağ uygulayın.
- Namlu: İlk kullanımdan önce ve her 1000 atışta bir veya isabet bozulduğunda temizleyin. Namlu içini asla yağlamayın.
- Tüfeğin boş olduğundan ve namlunun temiz olduğundan emin olun. İçeride temizlik bezi/parçası kalmadığını kontrol edin.
- Tüfeği yılda bir kez yetkin bir usta silahçıya kontrol ettirin. Mekanizmaya su, kum vb. girmişse komple temizlik yaptırın.

Tipik parça değişimleri

- Dolum probu O-ring contaları: Dolum sırasında prob kaçırıyor veya dışarı fırlıyorsa her iki contayı da değiştirin.
- Giriş valfi O-ring contası: Giriş valfinden hava kaçırıyorsa basıncı SIFIR'a alın ve contayı değiştirin.
- Her işlemden sonra tüm vidalı bağlantıların sıkılığını kontrol edin.

10 ÇALIŞMA ESNASINDA GÜVENLİK

- Her düşme veya darbeden sonra hava tüpünü kontrol edin. Şüphe halinde basıncı boşaltın ve müşteri hizmetleriyle iletişime geçin.
- Gerçekten atış yapmaya hazır olana kadar tüfeği doldurmayın.
- Kurulu veya dolu tüfekle koşmayın ve zıplamayın.
- Dolu tüfeği araçta, binalarda veya kamusal alanlarda taşımayın.
- Tüfeği başka birinden teslim alırken emniyetin açık ve tüfeğin boş olduğunu kontrol edin.
- Tüfeği ve saçmaları ayrı ve kilit altında saklayın.
- Sadece mekanik emniyete güvenmeyin.
- Uygun bir hedef arkası durdurucu kullanın; sekmeye yol açmaması için su, metal, taş veya beton yüzeylerden kaçının.

11 ARIZA GİDERME

1. Dolum sırasında dolum probu etrafından kaçak: Probu yeniden yerine oturtun; kaçak devam ederse dolum probu O-ring contalarını değiştirin.
2. Dolum sırasında namludan hava gelmesi: Tüfeği kurup sonra doldurun; kaçak devam ederse valf O-ring contası değiştirin.
3. Dolum sonrasında dolum portundan kaçak: Giriş valfi O-ring contası değiştirin.
4. Valfler ile hava tüpü birleşim yerinde kaçak: Giriş valfi O-ring contası değiştirin.
5. Dolum sırasında manometre çevresinde kaçak: Manometreyi sıkın; kaçak sürerse manometre O-ring contası değiştirin.
6. Sürgü tam kurma konumuna gelmiyor: Sürgü vidalarını sıkın.
7. Düşük isabet: Namlu temizleyin, farklı saçma tipleri deneyin, optik ve montajları kontrol edin, susturucuyu gerekirse çıkarın.

8. Atış sırasında yükleme portu çevresinde kaçak: Fişek yatağı O-ring contası değiştirin.
9. Sürgü hareketi ağır veya pürüzlü: Sürgü ucu temizleyin ve hafifçe yağlayın.

12 SAKLAMA VE TAŞIMA

- Taşıma: Yerel mevzuata uygun olarak, tüfek boş ve kapalı bir taşıma çantasında olmalıdır.
- Saklama: Kuru, havadar ve ısı kaynaklarından uzak bir yerde saklayın.
- PCP: O-ring contaları korumak için hafif bir artık basınçla depolayın.
- Tüfek ve mühimmatı ayrı saklayın; mümkün olduğunda kilitleme cihazları kullanın.

13 GARANTİ, SORUMLULUK, BERTARAF VE İLETİŞİM

Garanti
Garanti, stoegerairguns.com'da belirtilen şartlar dahilinde üretim hatalarını kapsar. Yetkisiz müdahaleler veya modifikasyonlar garantiyi geçersiz kılar.

Sorumluluk
Hatalı veya dikkatsiz kullanım tamamen kullanıcının sorumluluğundadır. Stoeger Airguns; kasıtlı veya kazara atışlar, izinsiz ayarlar, uygunsuz mühimmat, korozyon veya ihmal sonucu oluşan kişi veya mal zararlarından sorumlu tutulamaz. Güvenlik, atıcının sorumluluğundadır.

Bertaraf
Yerel mevzuata uygun şekilde bertaraf edin. Yağlayıcıları ve parçaları çevreye bırakmayın.

İletişim
Teknik destek ve orijinal yedek parçalar:
stoegerairguns.com

14 EK VE HIZLI TEKNİK ÖZET

- Kalibreler: .177 / .22 / .25
- Maksimum basınç: 3625 psi (250 bar)
- Hacim: 322 cc
- Namlu: 700 mm (≈ 27,6 in)
- Şarjör: 12 / 10 / 9 atım
- Regülatör: dışarıdan ayarlanabilir
- Çekiç yayı: ayarlanabilir
- Ray: 30 MOA Picatinny

Kullanım öncesi hızlı kontrol listesi
1. Güvenli atış alanı ve uygun hedef arkası durdurucu.
2. KKD (kişisel koruyucu donanım) takılı.
3. Emniyet açık, namlu boş.
4. Basınç, izin verilen sınırlar içinde.
5. Doldur ve nişan al. Kullanım sonrası: boşalt, temizle, varsa sorunları not et.

XM1

XM1

XM1 S4 SUPPRESSOR

Human Tech Design · PROADAPTIVE CHECKERING · MGS MULTI GRIP SYSTEM · BEST ACCURACY · S4 SUPPRESSOR

Included accessories:
- 2nd high cheekpiece
- 2nd XL grip
- Picatinny rails
- 1 magazine
- Adapter
- Seals

XM1 SPORT

XM1 SPORT

XM1 SPORT SUPPRESSOR

Human Tech Design · PROADAPTIVE CHECKERING · MGS MULTI GRIP SYSTEM · BEST ACCURACY · MUZZLE BRAKE COMPETITION · MATCH TRIGGER

Included accessories:
- 2nd high cheekpiece
- 2nd XL grip
- Picatinny rails
- 1 magazine
- Adapter
- Seals

XM1 BULLPUP

XM1 BULLPUP

Human Tech Design | PRO ADAPTIVE CHECKERING | MGS MULTI GRIP SYSTEM | BEST ACCURACY

Included accessories:
- 2nd high cheekpiece
- 2nd XL grip
- Picatinny rails
- 2 magazines
- Front Handle
- Seals

XM1 RANGER | XM1 SCOUT

XM1 RANGER

XM1 SCOUT

Human Tech Design | PRO ADAPTIVE CHECKERING | MGS MULTI GRIP SYSTEM | BEST ACCURACY | ADJUSTABLE TRIGGER | FREE FLOATING BARREL | ADJUSTABLE HAMMER SPRING

Included accessories:
- 2nd XL grip
- Picatinny rails
- 2 Rotary magazines
- Adapter
- Seals

XM1 PRO

XM1 PRO

Human Tech Design

PRO ADAPTIVE CHECKERING

MGS MULTI GRIP SYSTEM

BEST ACCURACY

ADJUSTABLE TRIGGER

ADJUSTABLE HAMMER SPRING

INTEGRATED BARREL SYSTEM

Included accessories:
- Rotary magazine
- Adapter